ИНСТРУКЦИЯ ПО СБОРКЕ

QX2

5-СЕКЦИОННЫЕ ПОЛЕВЫЕ КУЛЬТИВАТОРЫ

WIL-RICH
PO Box 1030
Wahpeton, ND 58074
Телефон (701) 642-2621
Факс (701) 642-3372
www.wil-rich.com

Отпечатано в США (74311B) 8/11

ГАРАНТИЙНЫЕ ОБЯЗАТЕЛЬСТВА

Компания Wil-Rich дает и ее дилеры уполномочены давать только следующий единственный вид гарантии:

Мы гарантируем, что изделия, поставляемые нами, соответствуют техническим характеристикам, заявленным нами либо согласованным с нами в письменной форме на момент продажи изделия. По данной гарантии наши обязательства и ответственность ограничиваются исключительно следующим: ремонт либо замена, по нашему выбору, изделия, не отвечающего техническим характеристикам, в течение двенадцати (12) месяцев с момента поставки покупателю. ***Мы не предоставляем никакой другой гарантии, прямой или косвенной, и не гарантируем товарное соответствие или пригодность для особых целей использования.*** Данная гарантия не включает никакие расходы на транспортировку или установку и не распространяется на любые фактические или косвенные повреждения или простой. Мы имеем право потребовать возврата на завод изделия или деталей, на которые распространяется гарантия, при предварительной оплате транспортных расходов владельцем. Следующие условия приводят к полной отмене гарантийных обязательств: любая неправильная эксплуатация, превышение номинальной грузоподъемности, установка не разрешенных нами к применению деталей, модификации или ремонт оборудования, приводящие, по нашей оценке, к снижению работоспособности изделия. ***Никакие сотрудники или представители не уполномочены каким-либо образом изменять данную гарантию либо предоставлять любую другую гарантию.***

Компания Wil-Rich оставляет за собой право усовершенствования любых ее изделий без предварительного уведомления.

Гарантия ограничена либо неприменима в следующих случаях: Гарантия на шланги, гидроцилиндры, ступицы, оси, двигатели, клапаны, насосы и прочие производственные аксессуары ограничена гарантийными обязательствами соответствующих изготовителей данных компонентов. Резиновые шины и трубки снабжены только гарантией изготовителя, но не гарантией Wil-Rich.

Гарантия не распространяется на любую машину или деталь, ремонт или модификация которой, по нашей оценке, привели к снижению ее надежности, либо которая подверглась неправильной эксплуатации, халатности или аварии.

Для того чтобы гарантия начала действовать, Форма вступления гарантии в силу и отчет о поставке должны быть заполнены и получены компанией Wil-Rich.

ПРОЦЕДУРА ВОСТРЕБОВАНИЯ ПО ГАРАНТИИ

1. Гарантийная форма должна быть возвращена компании Wil-Rich в течение пятнадцати (15) рабочих дней со дня ремонта.
2. Детали, возвращенные в Wil-Rich без официального разрешения, не принимаются. Детали должны оставаться у дилера в течение девяноста (90) дней после подачи востребования по гарантии. Если технический отдел изъявит желание осмотреть детали, упаковочная ведомость будет отправлена дилеру почтой. Упаковочная ведомость должна быть возвращена вместе с деталями. Детали должны быть возвращены с предварительной оплатой в течение тридцати (30) дней с момента получения разрешения. После осмотра деталей и подтверждения гарантии дилеру будет выдан аккредитив на возврат груза.
3. Детали, отбракованные дилером, будут осмотрены торговым представителем, региональным менеджером по продажам или сервисным представителем компании Wil-Rich в течение девяноста (90) дней периода удержания.

ЛИЧНАЯ БЕЗОПАСНОСТЬ ОЧЕНЬ ВАЖНА!

ВЕСЬ ПЕРСОНАЛ, ЗАНИМАЮЩИЙСЯ СБОРКОЙ И/ИЛИ ЭКСПЛУАТАЦИЕЙ ДАННОГО ОБОРУДОВАНИЯ, ДОЛЖЕН БЫТЬ ПРОИНФОРМИРОВАН О НАДЛЕЖАЩИХ БЕЗОПАСНЫХ ПРОЦЕДУРАХ. ИНСТРУКЦИИ ПО ЭКСПЛУАТАЦИИ / СБОРКЕ ОБЕСПЕЧИВАЮТ НЕОБХОДИМОЙ ИНФОРМАЦИЕЙ. ЕСЛИ ИНСТРУКЦИЯ К КАКОМУ-ЛИБО ОБОРУДОВАНИЮ ПОТЕРЯНА, НЕМЕДЛЕННО ЗАКАЖИТЕ НОВУЮ ИНСТРУКЦИЮ. ИНСТРУКЦИИ ПО ЭКСПЛУАТАЦИИ И СБОРКЕ МОЖНО ЗАКАЗАТЬ БЕСПЛАТНО.

Этот предупреждающий символ означает **ВНИМАНИЕ! БУДЬТЕ БДИТЕЛЬНЫ! ЭТО КАСАЕТСЯ ВАШЕЙ БЕЗОПАСНОСТИ!**

Этим предупреждающим символом отмечены важные сообщения о безопасности на полевом культиваторе QX^2 Wil-Rich и в данной инструкции. Если Вы видите этот символ, будьте внимательны, т.к. есть опасность получения травм или смертного случая.

Почему БЕЗОПАСНОСТЬ так важна для Вас?

3 важные причины

Несчастные случаи приводят к инвалидности и смерти
Несчастные случаи дорого обходятся
Несчастных случаев можно избежать

СИГНАЛЬНЫЕ СЛОВА: Обратите внимание на использование слов «**ОПАСНО**», «**ВНИМАНИЕ**» и «**ОСТОРОЖНО**» возле сообщений о безопасности. Для каждого сообщения выбрано подходящее сигнальное слово в соответствии со следующими инструкциями:

ОПАСНО

При несоблюдении должных мер предосторожности непосредственная и конкретная опасность НЕИЗБЕЖНО ПРИВЕДЕТ к серьезным травмам или смерти

ВНИМАНИЕ

При несоблюдении должных мер предосторожности конкретная опасность или небезопасная ситуация МОЖЕТ ПРИВЕСТИ к серьезным травмам или смерти

ОСТОРОЖНО

При несоблюдении должных инструкций небезопасная ситуация МОЖЕТ ПРИВЕСТИ к травмам. Также это напоминание о безопасной эксплуатации.

НАПРАВЛЯЙТЕ ЗАПРОСЫ ПО АДРЕСУ:
WIL-RICH
PO BOX 1030
WAHPETON, ND 58074
ТЕЛЕФОН (701) 642-2621 ФАКС (701) 642-3372

СОДЕРЖАНИЕ

ОБЩАЯ ИНФОРМАЦИЯ..... 5
МЕРЫ БЕЗОПАСНОСТИ ПРИ ТРАНСПОРТИРОВКЕ..... 6

СБОРКА

РАЗВОРАЧИВАНИЕ КОНСТРУКЦИИ..... 7-8
ОСИ И ХОДОВЫЕ ТАНДЕМЫ 9
ОСНОВНАЯ РАМА..... 10
СЦЕПКА..... 11
СЦЕПКА (ПРОДОЛЖЕНИЕ)..... 12
ВНУТРЕННЕЕ КРЫЛО..... 13
ШАРНИР ВНУТРЕННЕГО КРЫЛА..... 14
ВНЕШНЕЕ КРЫЛО..... 15
ШАРНИР ВНЕШНЕГО КРЫЛА..... 16
КОПИРУЮЩЕЕ КОЛЕСО ПАРАЛЛЕЛЬНОГО СОЕДИНИТЕЛЬНОГО РЫЧАГА (ОСНОВНАЯ РАМА)..... 17
КОПИРУЮЩЕЕ КОЛЕСО ПАРАЛЛЕЛЬНОГО СОЕДИНИТЕЛЬНОГО РЫЧАГА (КРЫЛЬЯ)..... 18
ИНДИКАТОР ГЛУБИНЫ..... 19
ЦЕНТРАЛИЗОВАННАЯ СИСТЕМА КОНТРОЛЯ ГЛУБИНЫ..... 20
РУКОЯТКА ЦЕНТРАЛИЗОВАННОЙ СИСТЕМЫ КОНТРОЛЯ ГЛУБИНЫ..... 21
ЗАПОРНЫЙ КЛАПАН..... 22
ГИДРАВЛИЧЕСКАЯ БАЛАНСИРОВКА..... 23
ХОМУТ ШЛАНГА..... 24
ГИДРАВЛИКА КОНТРОЛЯ ГЛУБИНЫ
QX^2 46 (ОСНОВНАЯ РАМА 13 ФУТОВ, ШИРИНА ЗАХВАТА 46 ФУТОВ)..... 25
QX^2 50 (ОСНОВНАЯ РАМА 13 ФУТОВ, ШИРИНА ЗАХВАТА 50 ФУТОВ)..... 26
QX^2 55 (ОСНОВНАЯ РАМА 13 ФУТОВ, ШИРИНА ЗАХВАТА 55 ФУТОВ)..... 27
ГИДРАВЛИКА СКЛАДЫВАНИЯ КРЫЛЬЕВ
QX^2 46 (ОСНОВНАЯ РАМА 13 ФУТОВ, ШИРИНА ЗАХВАТА 46 ФУТОВ)..... 28
QX^2 50 И 55 (ОСНОВНАЯ РАМА 13 ФУТОВ, ШИРИНА ЗАХВАТА 50 И 55 ФУТОВ)..... 29
ПЕРВИЧНАЯ СБОРКА И ЗАПОЛНЕНИЕ ГИДРАВЛИЧЕСКИХ СИСТЕМ ПОДЪЕМА..... 30
ИНФОРМАЦИЯ О СИСТЕМЕ ПОДЪЕМА КРЫЛЬЕВ..... 31
РАСПОЛОЖЕНИЕ ЛАП
ЛАПА СО СДВОЕННОЙ ПРУЖИНОЙ В СБОРЕ..... 32
ЛАПА С ОДИНАРНОЙ ПРУЖИНОЙ В СБОРЕ..... 33
ОСНОВНАЯ РАМА 13’ (396 СМ) 34
КРЫЛО 11’8” (355 СМ) 35
ВНУТРЕННЕЕ КРЫЛО 9’4” (285 СМ) 36
ВНЕШНЕЕ КРЫЛО 9’4” (285 СМ) 37
ВНЕШНЕЕ КРЫЛО 7’ (213 СМ) 38
МОЩНАЯ ДОПОЛНИТЕЛЬНАЯ СЦЕПКА..... 39
ФАРЫ И ОТРАЖАТЕЛИ..... 40
РАСПОЛОЖЕНИЕ ПРЕДУПРЕЖДАЮЩИХ ТАБЛИЧЕК..... 41
РУССКИЙ ПЕРЕВОД ТАБЛИЧЕК..... 42
ПУСТАЯ СТРАНИЦА ДЛЯ ПРИМЕЧАНИЙ..... 43

Снимите всю проволоку и/или упаковочный материал. Для облегчения сборки все детали размещены на паллете подходящим образом.

ПРИМЕЧАНИЕ: Перед тем, как разрезать проволоку и стальные ленты, обязательно надевайте защитные очки, т.к. проволока и ленты сильно натянуты и отскакивают при разрезании.

«Правая» и «левая» сторона определяются при обращении лицом к машине, стоя сзади нее (т.е. смотря по направлению ее движения).

Смажьте все подшипники и движущиеся части и проверьте, свободно ли они двигаются.

Вначале свободно вкрутите все болты соединения сопрягаемых деталей, а затем уже окончательно затяните их.

При затяжке болтов соблюдайте правильный момент затяжки (показатель в футо-фунтах), данный в таблице, если не указано иначе. Очень важно поддерживать все болты прочно затянутыми.

На новых машинах необходимо повторно проверить затяжку всех гаек и болтов после нескольких часов работы.

КЛАСС 2	КЛАСС 5			КЛАСС 8		
МОМЕНТ ЗАТЯЖКИ (В ФУТОФУНТАХ)						
ДИАМЕТР БОЛТА	3/8	1/2	5/8	3/4	7/8	1
ГОЛОВКА	9/16	3/4	15/1	1-1/8	1-5/1	1-1/2
UNC GR2	18	45	89	160	252	320
UNC GR5	30	68	140	240	360	544
UNC GR8	40	100	196	340	528	792
UNF GR2	21	51	102	178	272	368
UNF GR5	32	70	168	264	392	572
UNF GR8	48	112	216	368	792	840

При замене болта используйте болт только того же или более высокого класса. Исключение составляют срезные болты, которые должны заменяться на болты того же класса.

Болты без маркировки – класса 2 (GRADE 2).Болты класса 5 (GRADE 5), поставляемые в комплекте с машиной, определяются тремя лучеобразными полосками на головке.

Болты класса 8 (GRADE 8), поставляемые в комплекте с машиной, определяются шестью лучеобразными полосками на головке.

Все П-образные болты – класса 5.

ЭТОТ СИМВОЛ СЛУЖИТ ДЛЯ ПРИВЛЕЧЕНИЯ ВАШЕГО ВНИМАНИЯ К ИНСТРУКЦИЯМ, КАСАЮЩИМСЯ ВАШЕЙ ЛИЧНОЙ БЕЗОПАСНОСТИ. ОБЯЗАТЕЛЬНО СОБЛЮДАЙТЕ ЭТИ ИНСТРУКЦИИ.

ОСТОРОЖНО

ВО ИЗБЕЖАНИЕ ТРАВМ И/ИЛИ ПОВРЕЖДЕНИЯ ОБОРУДОВАНИЯ:

- **Усвойте инструкции безопасности, содержащиеся в данном руководстве.**
- **Не стойте и не взбирайтесь на оборудование во время его работы.**
- **На время транспортировки оборудования включайте аварийные сигнальные фары и устанавливайте знак “Медленно движущееся транспортное средство”.**
- **Соблюдайте правила дорожного движения.**

МОДИФИКАЦИИ

В политику компании Wil-Rich входит усовершенствование своей продукции всегда, когда это допустимо и целесообразно. Мы оставляем за собой право выполнения изменений, улучшений и модификаций в любое время, не принимая на себя обязательств выполнения таких изменений и улучшений на предварительно проданном оборудовании.

ОСТОРОЖНО

НЕСОБЛЮДЕНИЕ ЭТИХ ИНСТРУКЦИЙ МОЖЕТ ПРИВЕСТИ К ТРАВМАМ И/ИЛИ ПОВРЕЖДЕНИЮ ОБОРУДОВАНИЯ

- Перед работой и во время работы проверяйте, чтобы никого не было на оборудовании и вблизи него.
- Перед включением гидравлики проверьте правильность соединения шлангов.
- Перед тем как в первый раз опустить крылья убедитесь, что гидравлика заполнена маслом.
- Перед транспортировкой обязательно установите транспортировочные фиксаторы на гидроцилиндры, предварительно опустив крылья.

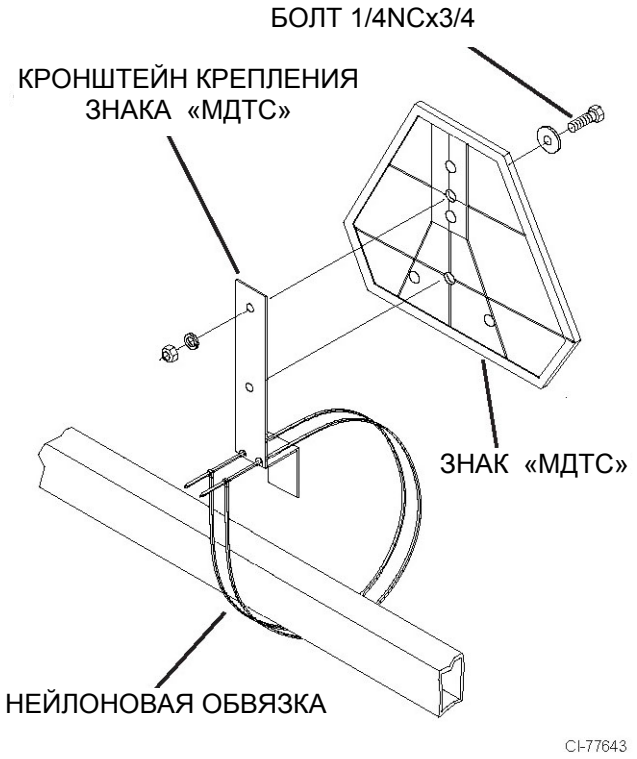

Поставляемый в комплекте кронштейн предназначен для монтажа на рамы различного размера и может быть установлен в различных положениях, что позволяет избежать нежелательного контакта с компонентами оборудования.

Знак «Медленно движущееся транспортное средство» («МДТС») должен быть размещен как можно ближе к задней стороне оборудования, - по центру или слева.

Знак должен находиться на расстоянии 60 – 180 см над землей (от нижнего края знака).

Всегда содержите предупреждающие таблички и знаки чистыми и разборчивыми. Заменяйте предупреждающие таблички и знаки, если они повреждены, утеряны, закрашены или неразборчивы. Предупреждающие таблички и знаки можно заказать в отделе запчастей Вашего дилера.

Предохранительная цепь используется в качестве вспомогательной системы сцепки для удержания соединения между буксирной машиной и прицепным оборудованием в случае разъединения основной системы сцепки.

Предохранительная цепь должна быть присоединена так, чтобы ее длина позволяла выполнять полные развороты. Ненужное провисание нужно устранить.

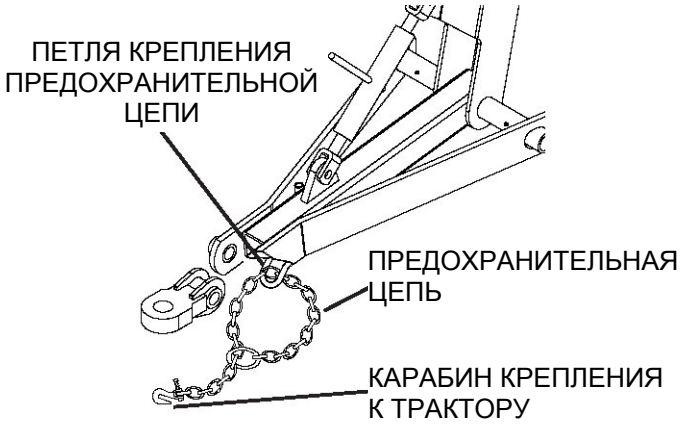

Если конец цепи длиной более 13 см свешивается с любой из сторон от основной точки сцепки, необходимо использовать промежуточную поддерживающую скобу.

Промежуточная поддерживающая скоба должна быть закреплена не дальше чем 13 см от основной точки сцепки (см. рис. внизу).

Промежуточную поддерживающую скобу можно заказать у Вашего дилера Wil-Rich.

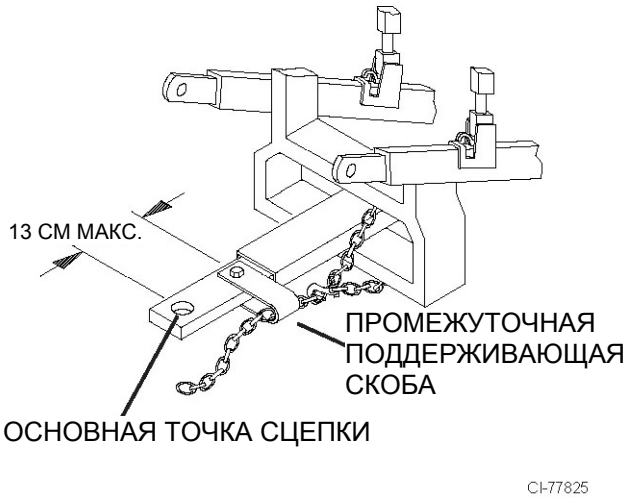

РАЗВОРАЧИВАНИЕ КОНСТРУКЦИИ

Этап №1

Положите конструкцию, прочно удерживая раму на 90-100 см от земли.

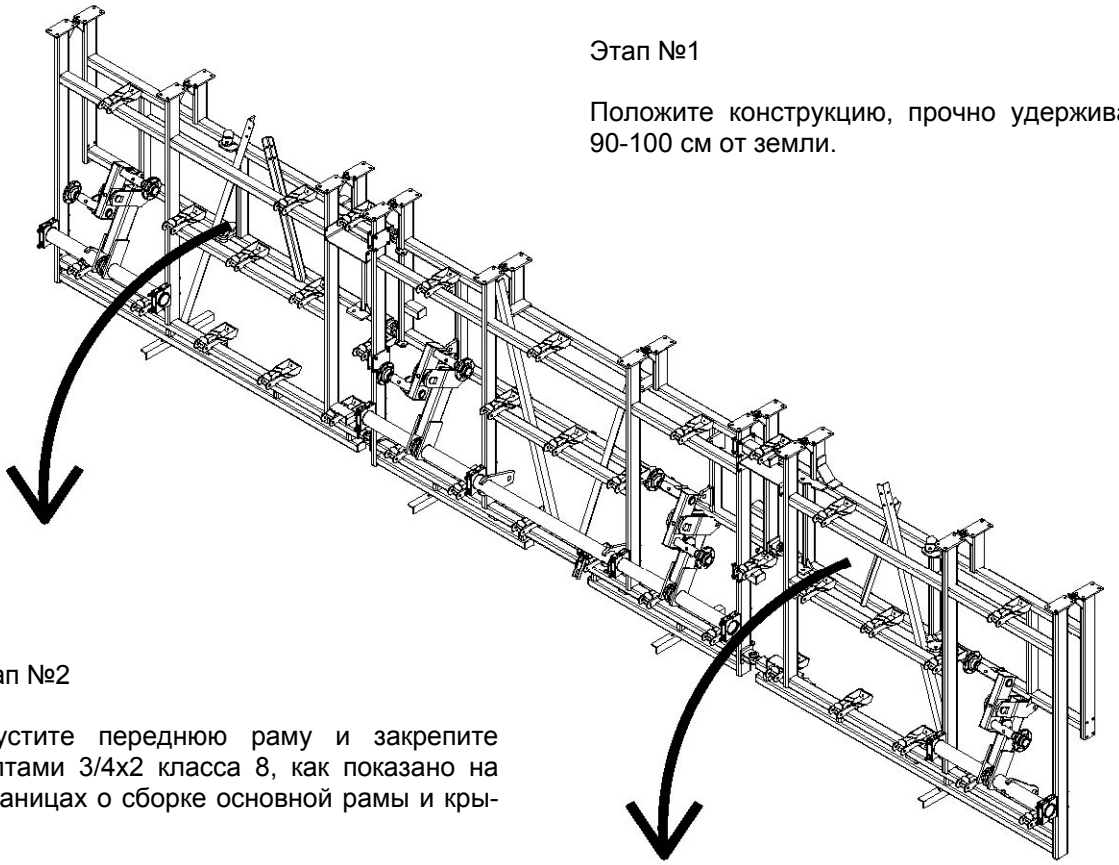

Этап №2

Опустите переднюю раму и закрепите болтами 3/4x2 класса 8, как показано на страницах о сборке основной рамы и крыла.

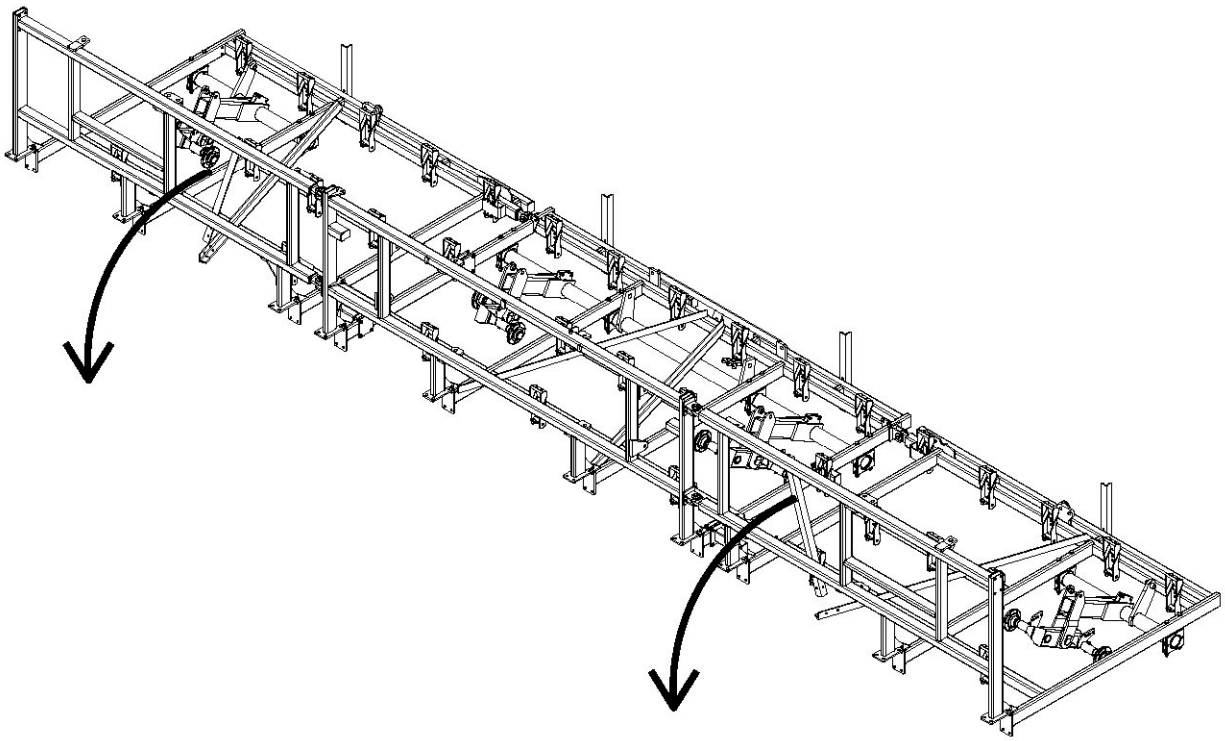

РАЗВОРАЧИВАНИЕ КОНСТРУКЦИИ

Этап №3

После того как конструкция разложена и 2 половины рамы скреплены вместе болтами, удалите транспортировочные опоры и скобы.

После того как транспортировочные опоры и скобы убраны, можно приступать к сборке культиватора по инструкциям в данном руководстве.

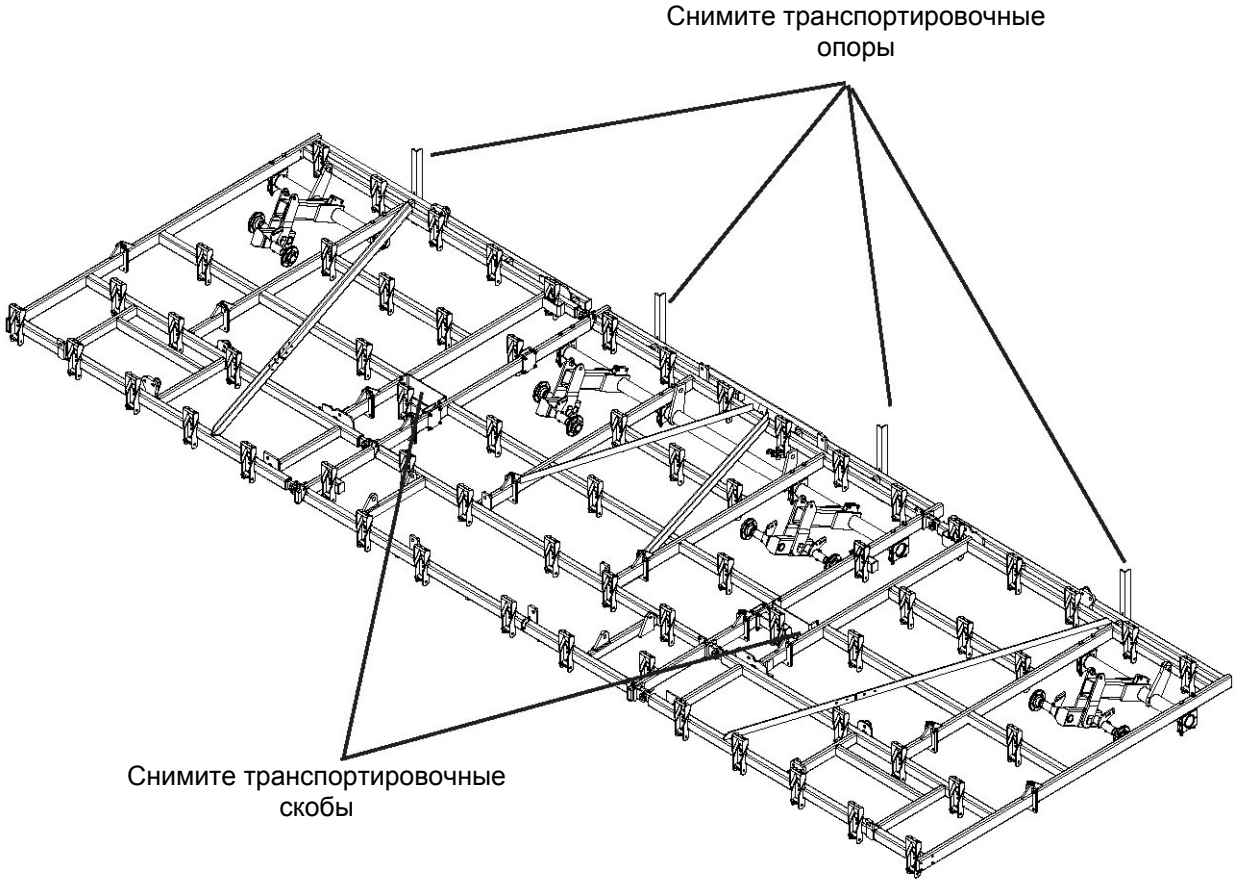

ОСЬ И ХОДОВОЙ ТАНДЕМ ОСНОВНОЙ РАМЫ

ПЛОСКАЯ ШАЙБА
1 ДЮЙМ (88196)

ЦИЛ. ШТИФТ
1/4x2-1/4
(42484)

ОПОРА ОСИ
(220769)

БОЛТ
3/4NCx2-3/4 GR5
(88841)

ШТИФТ 1x6-3/8
(68033)

БОЛТ 5/8NCX4 GR5
(88298)

КОНТРГАЙКА
5/8NC (88369)

СТУПИЦА
2,5 ДЮЙМА В
СБОРЕ С ОСЬЮ
(247987)

КОЛЕСО В СБОРЕ

79144.PLT

ОСЬ И ХОДОВОЙ ТАНДЕМ КРЫЛЬЕВ 7’ (213 СМ), 9’4” (284 СМ), 11’8” (355 СМ)

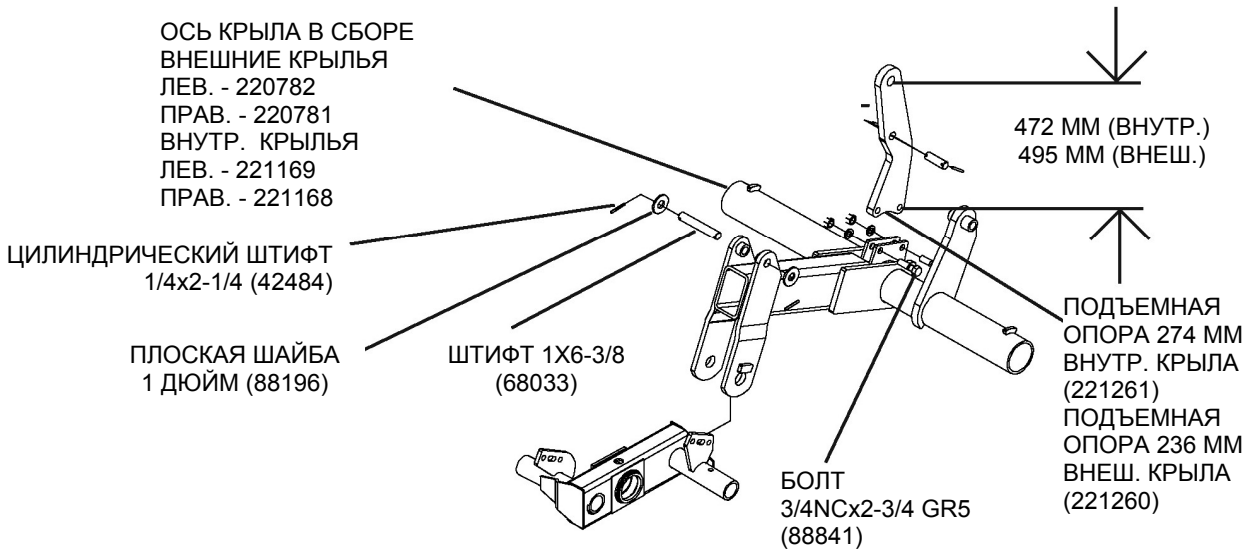

ОСНОВНАЯ РАМА

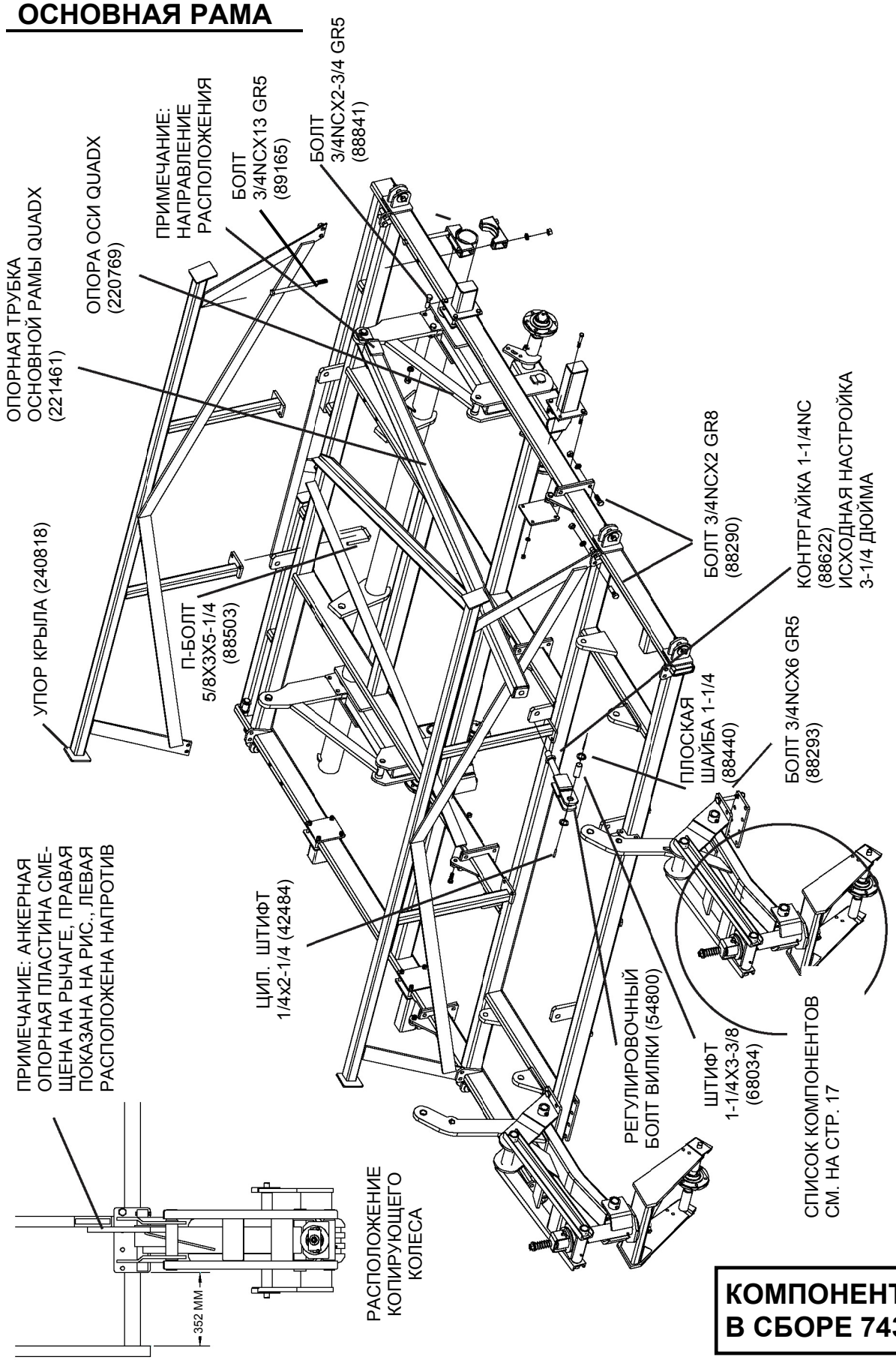

КОМПОНЕНТЫ В СБОРЕ 74304-1

КОМПОНЕНТЫ В СБОРЕ 74304-2

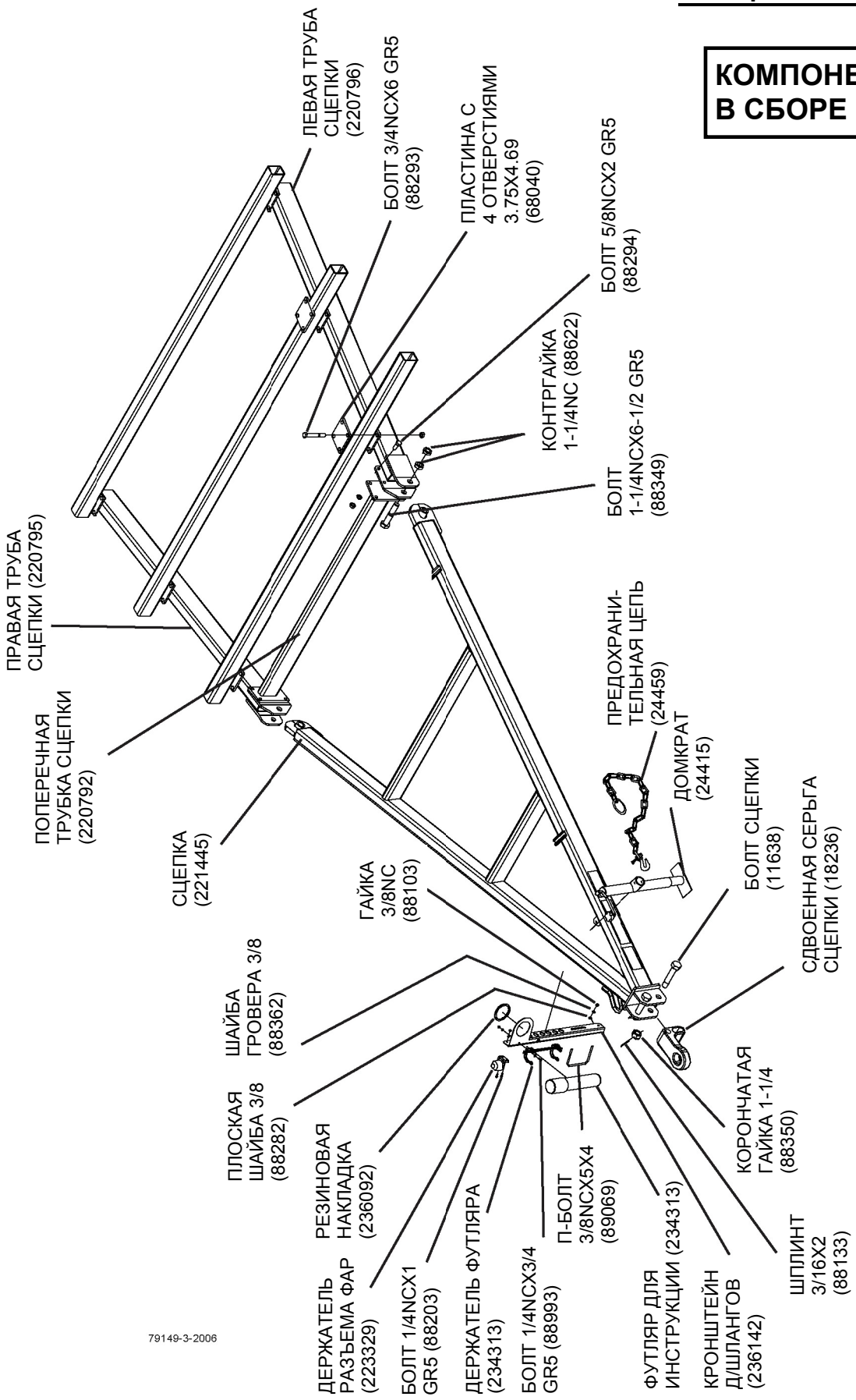

СЦЕПКА (ПРОДОЛЖЕНИЕ)

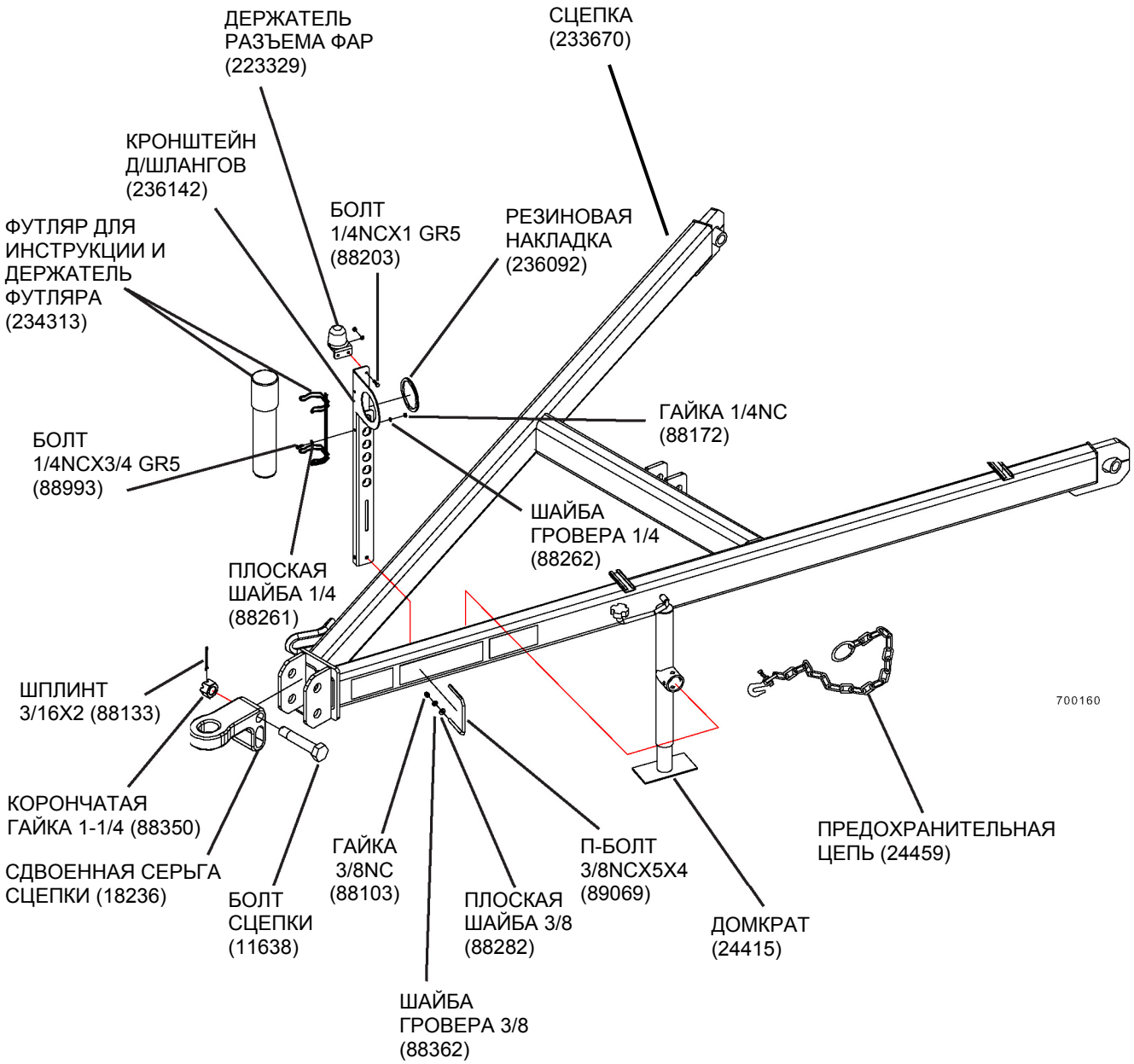

ВНУТРЕННЕЕ КРЫЛО (5-СЕКЦИОННЫЕ КУЛЬТИВАТОРЫ)

ВНУТРЕННИЕ КРЫЛЬЯ 9’4” (2,84 М) И 11’8” (3,55 М)

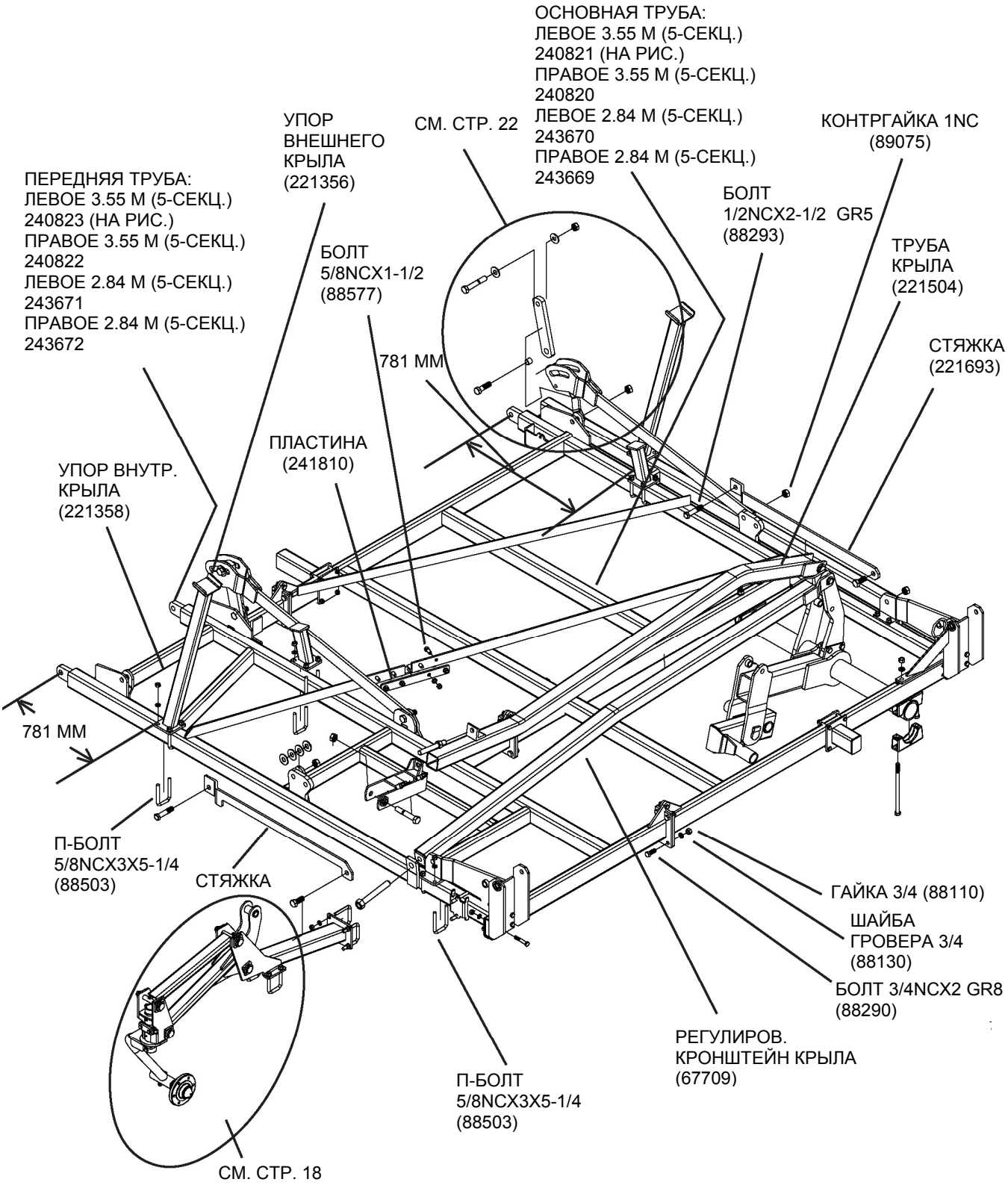

ПРИМЕЧАНИЕ: МЕСТОПОЛОЖЕНИЕ УПОРОВ КРЫЛЬЕВ ПРИБЛИЗИТЕЛЬНО. БУДЬТЕ ОЧЕНЬ ОСТОРОЖНЫ ВО ВРЕМЯ ПЕРВОГО СКЛАДЫВАНИЯ КРЫЛЬЕВ. ВАМ МОЖЕТ ПОНАДОБИТЬСЯ ОТРЕГУЛИРОВАТЬ ПОЛОЖЕНИЕ УПОРОВ КРЫЛЬЕВ.

КОМПОНЕНТЫ В СБОРЕ 74305-1

ШАРНИР ВНУТРЕННЕГО КРЫЛА (5-СЕКЦИОННЫЕ КУЛЬТИВАТОРЫ)

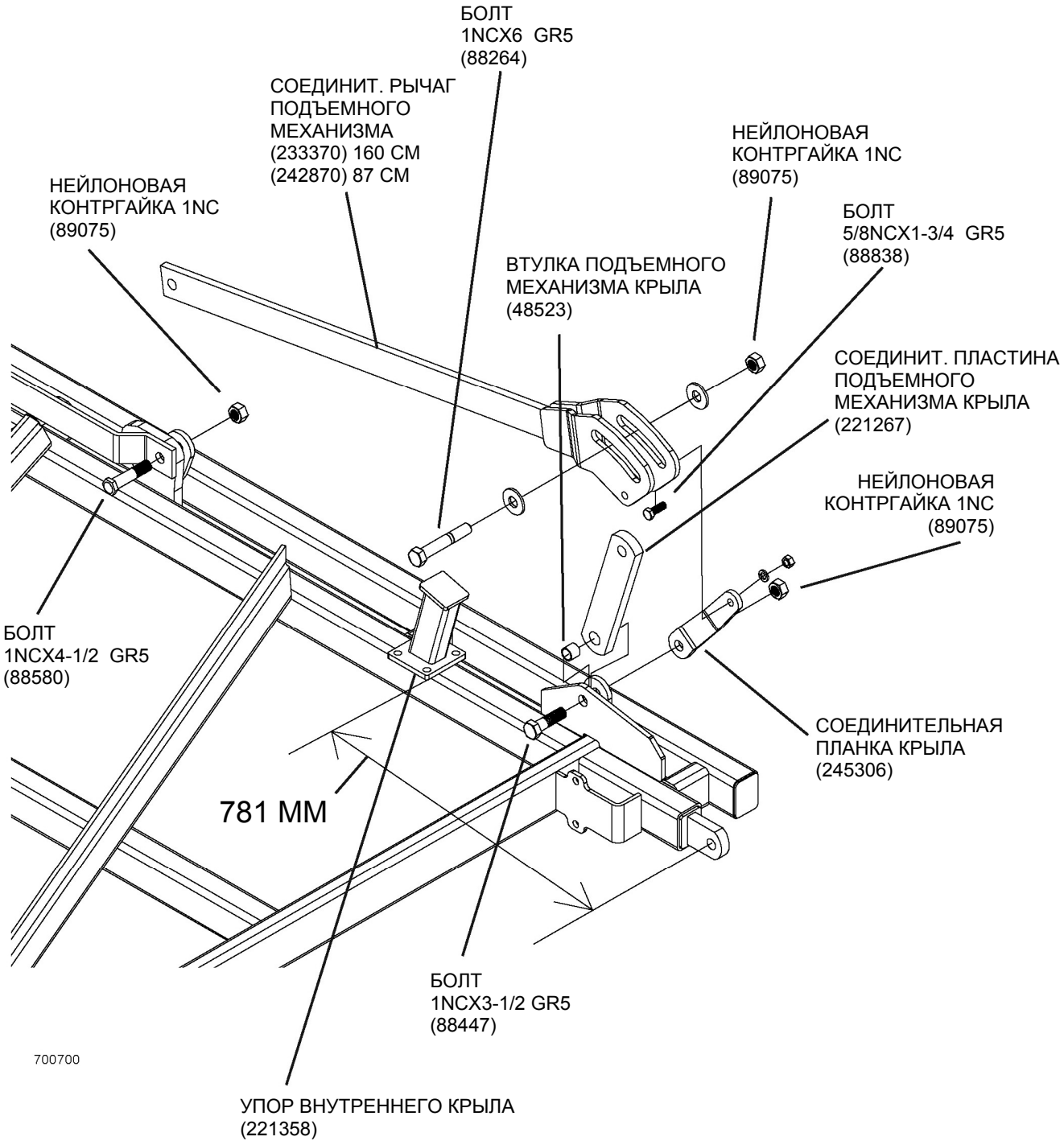

ВНЕШНЕЕ КРЫЛО (5-СЕКЦИОННЫЕ КУЛЬТИВАТОРЫ)

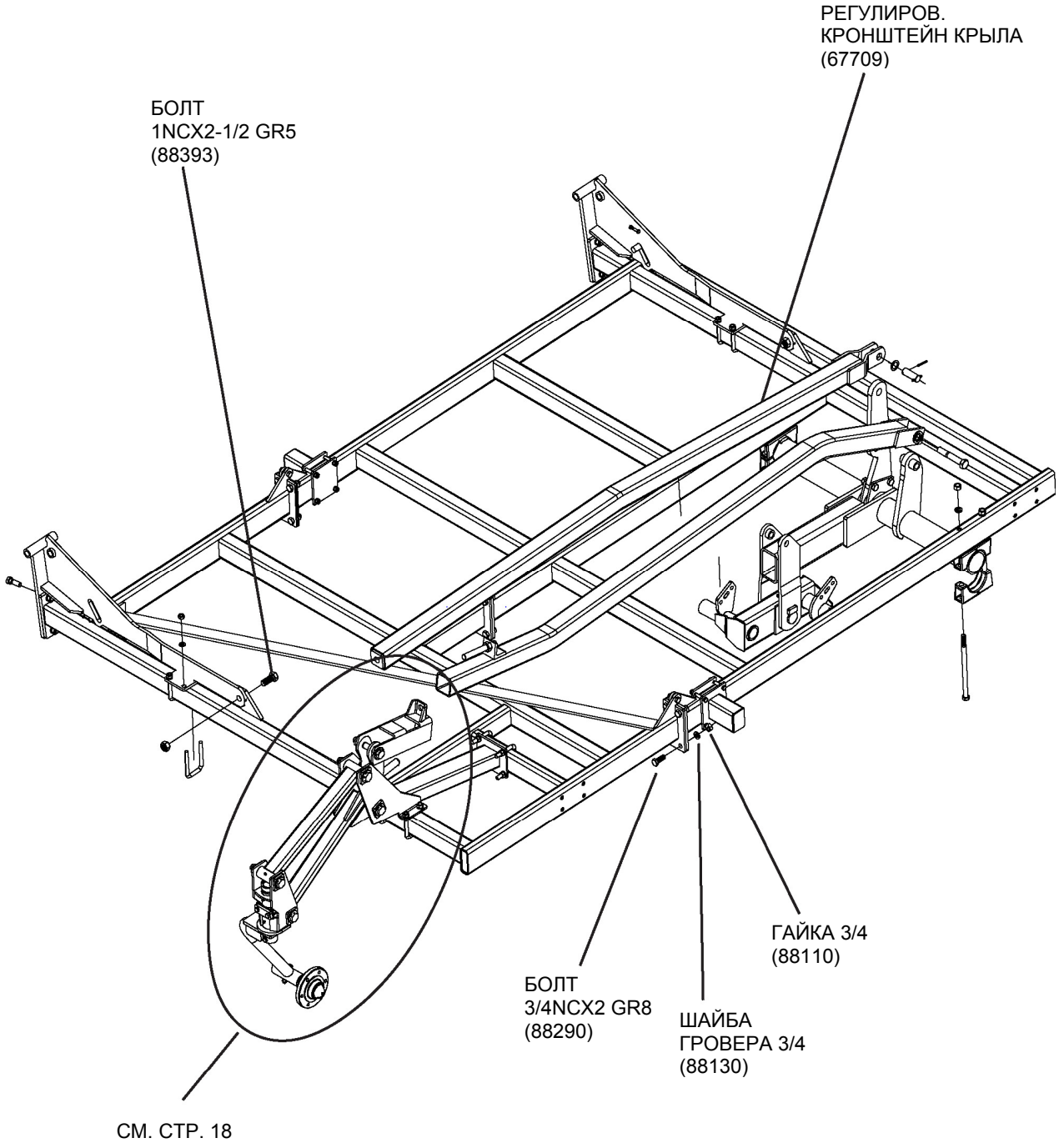

КОМПОНЕНТЫ В СБОРЕ 74305-3

ШАРНИР ВНЕШНЕГО КРЫЛА (5-СЕКЦИОННЫЕ КУЛЬТИВАТОРЫ)

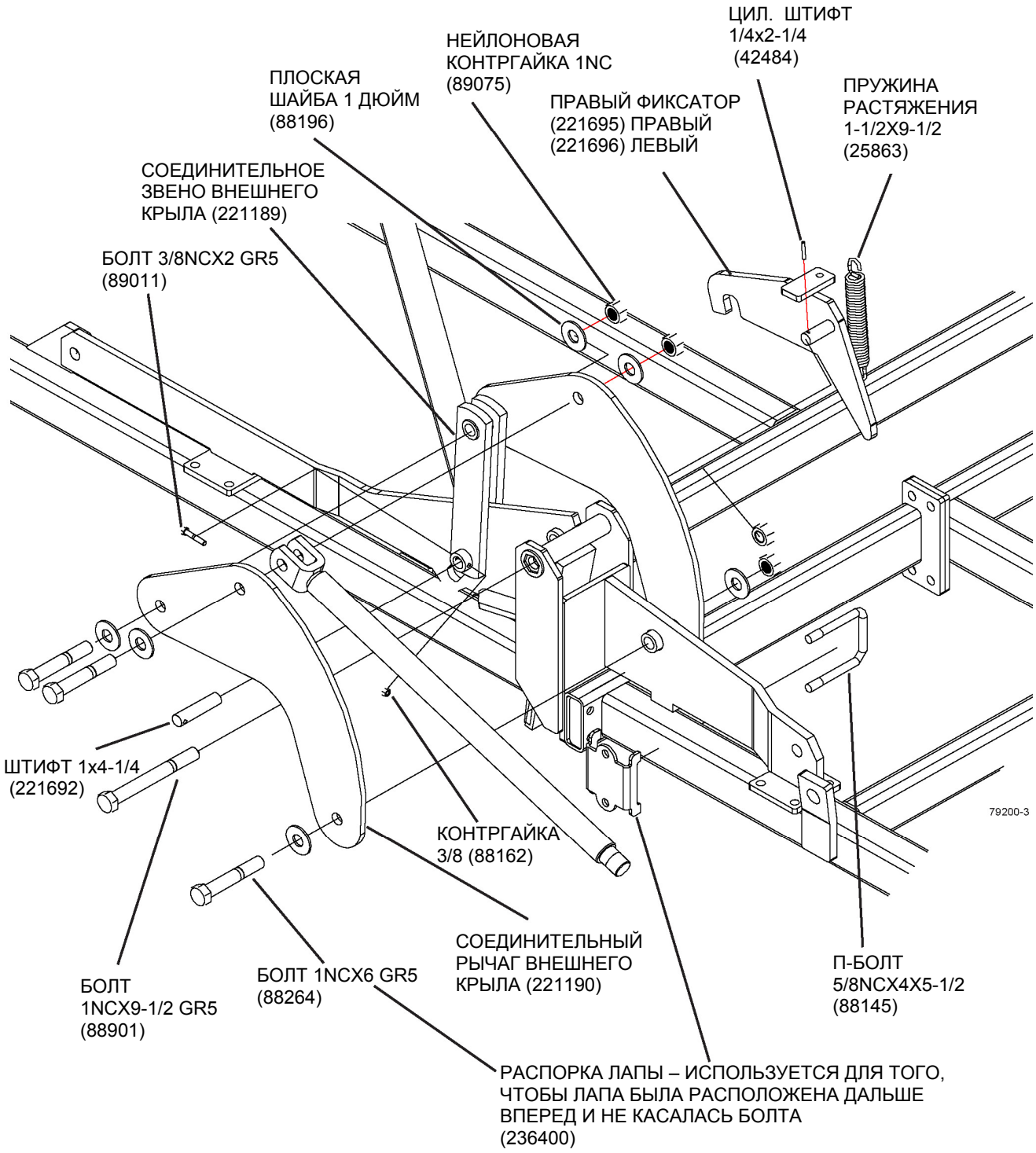

КОПИРУЮЩЕЕ КОЛЕСО ПАРАЛЛЕЛЬНОГО СОЕДИНИТЕЛЬНОГО РЫЧАГА

ТОЛЬКО ОСНОВНАЯ РАМА

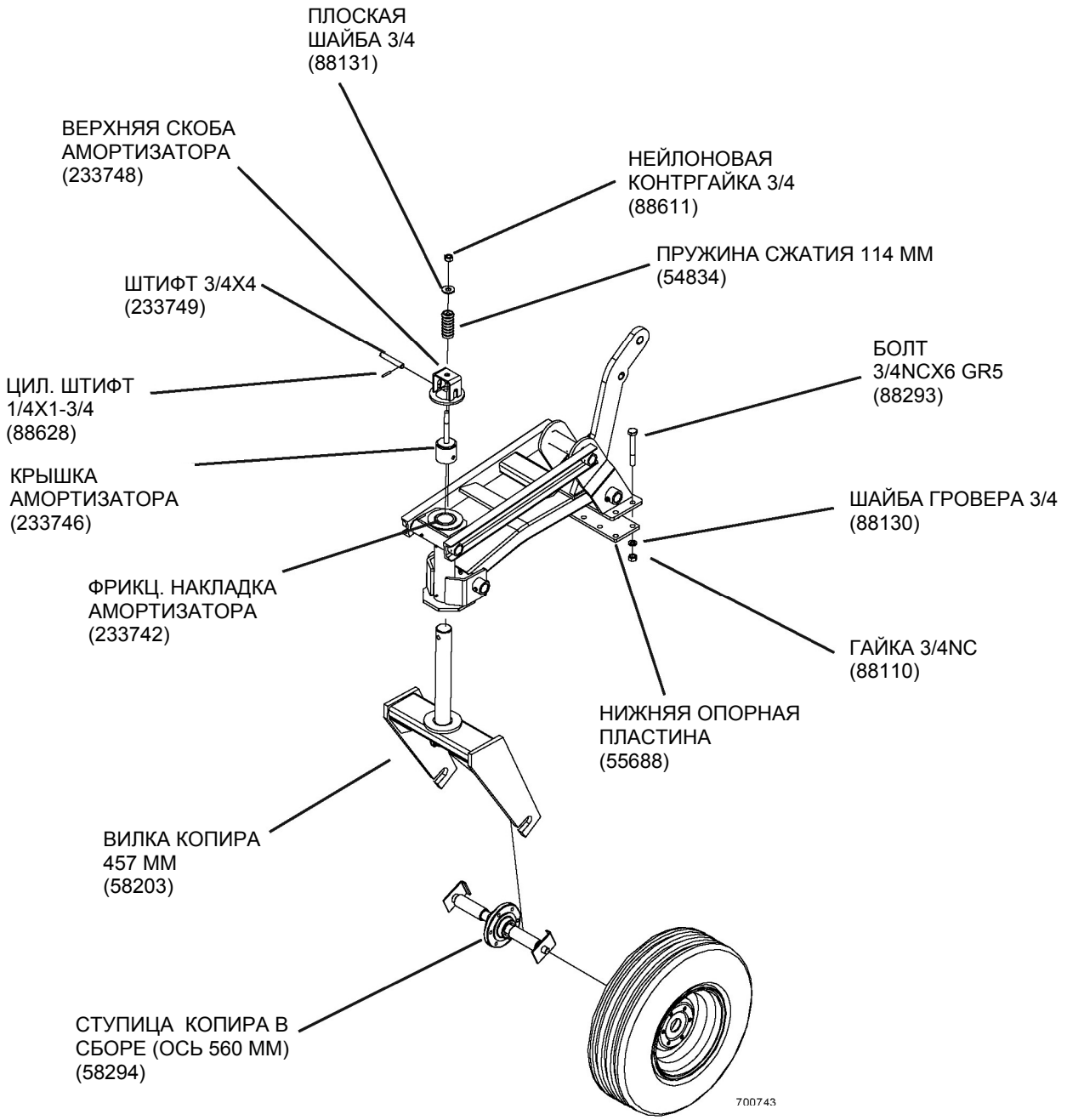

КОМПОНЕНТЫ В СБОРЕ 74304-8

КОПИРУЮЩЕЕ КОЛЕСО ПАРАЛЛЕЛЬНОГО СОЕДИНИТЕЛЬНОГО РЫЧАГА

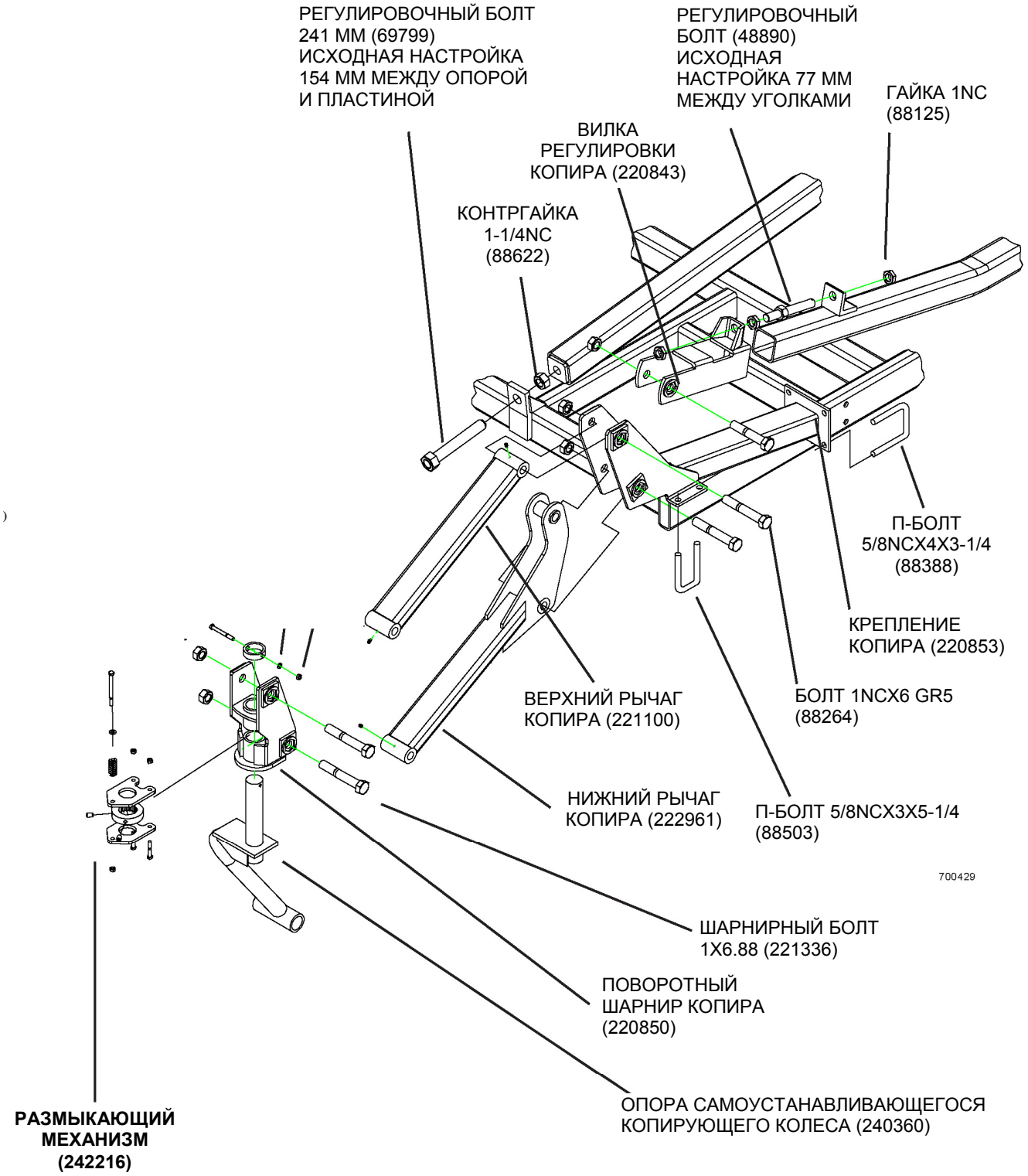

КОМПОНЕНТЫ В СБОРЕ 74302-8

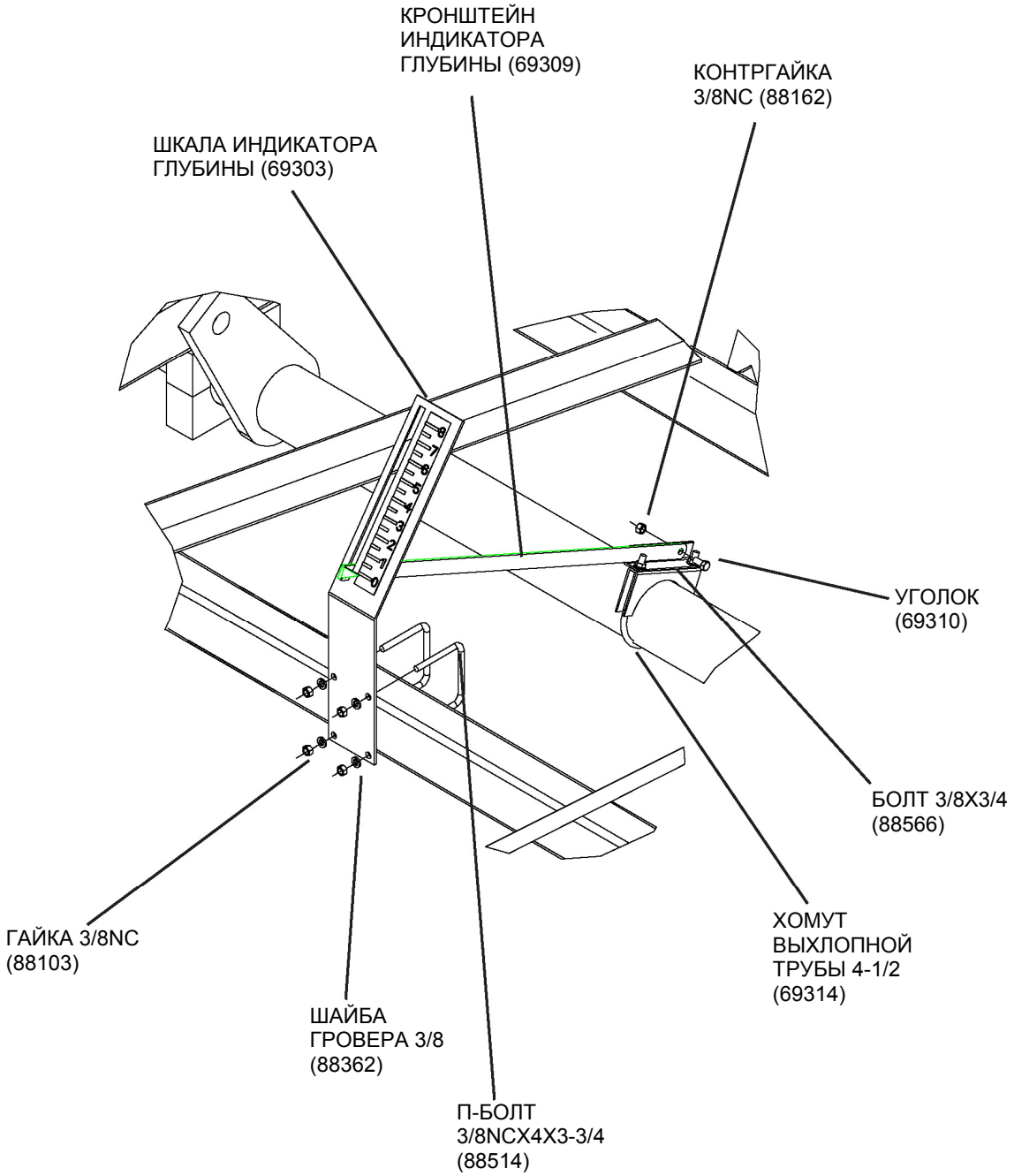
КРОНШТЕЙН ИНДИКАТОРА ГЛУБИНЫ (69309)
КОНТРГАЙКА 3/8NC (88162)
ШКАЛА ИНДИКАТОРА ГЛУБИНЫ (69303)
УГОЛОК (69310)
БОЛТ 3/8X3/4 (88566)
ХОМУТ ВЫХЛОПНОЙ ТРУБЫ 4-1/2 (69314)
ГАЙКА 3/8NC (88103)
ШАЙБА ГРОВЕРА 3/8 (88362)
П-БОЛТ 3/8NCX4X3-3/4 (88514)

ЦЕНТРАЛИЗОВАННАЯ СИСТЕМА КОНТРОЛЯ ГЛУБИНЫ

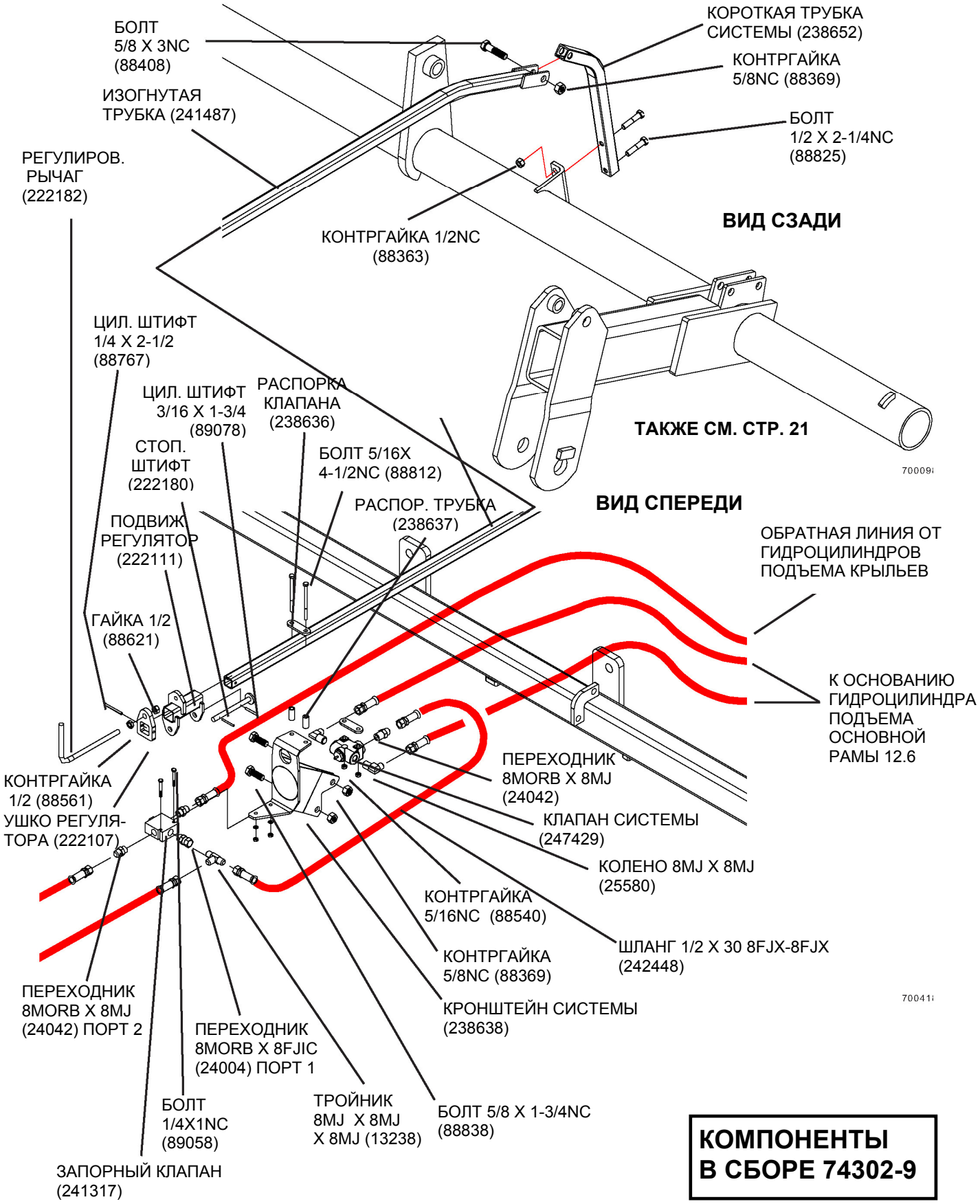

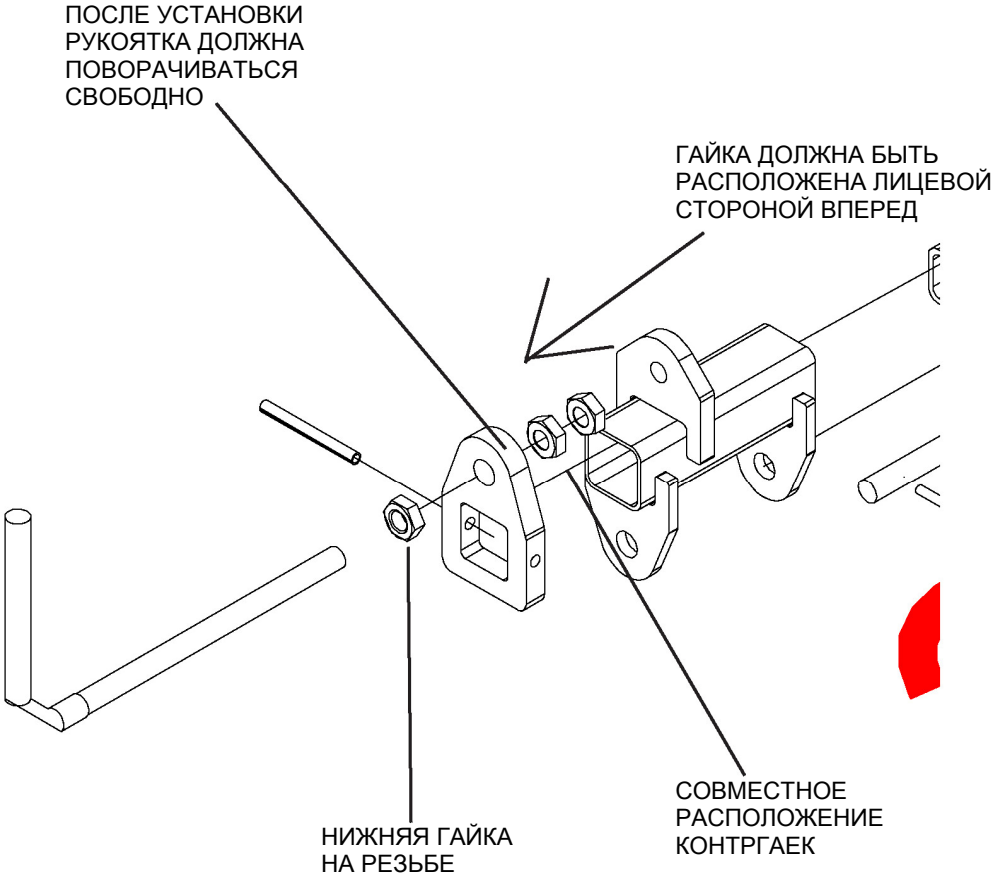
ПОСЛЕ УСТАНОВКИ РУКОЯТКА ДОЛЖНА ПОВОРАЧИВАТЬСЯ СВОБОДНО
ГАЙКА ДОЛЖНА БЫТЬ РАСПОЛОЖЕНА ЛИЦЕВОЙ СТОРОНОЙ ВПЕРЕД
НИЖНЯЯ ГАЙКА НА РЕЗЬБЕ
СОВМЕСТНОЕ РАСПОЛОЖЕНИЕ КОНТРГАЕК

ЗАПОРНЫЙ КЛАПАН

С КЛАПАНОМ ЦЕНТРАЛИЗОВАННОГО КОНТРОЛЯ ГЛУБИНЫ

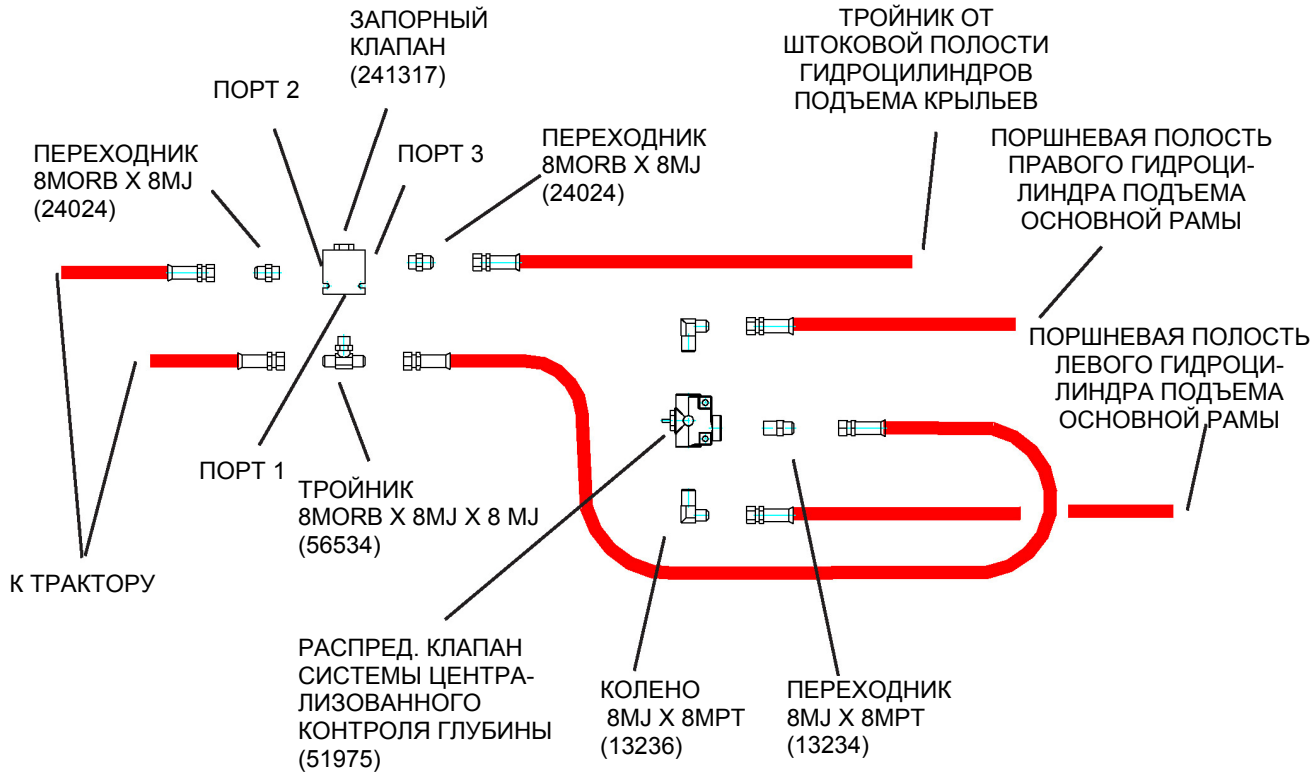

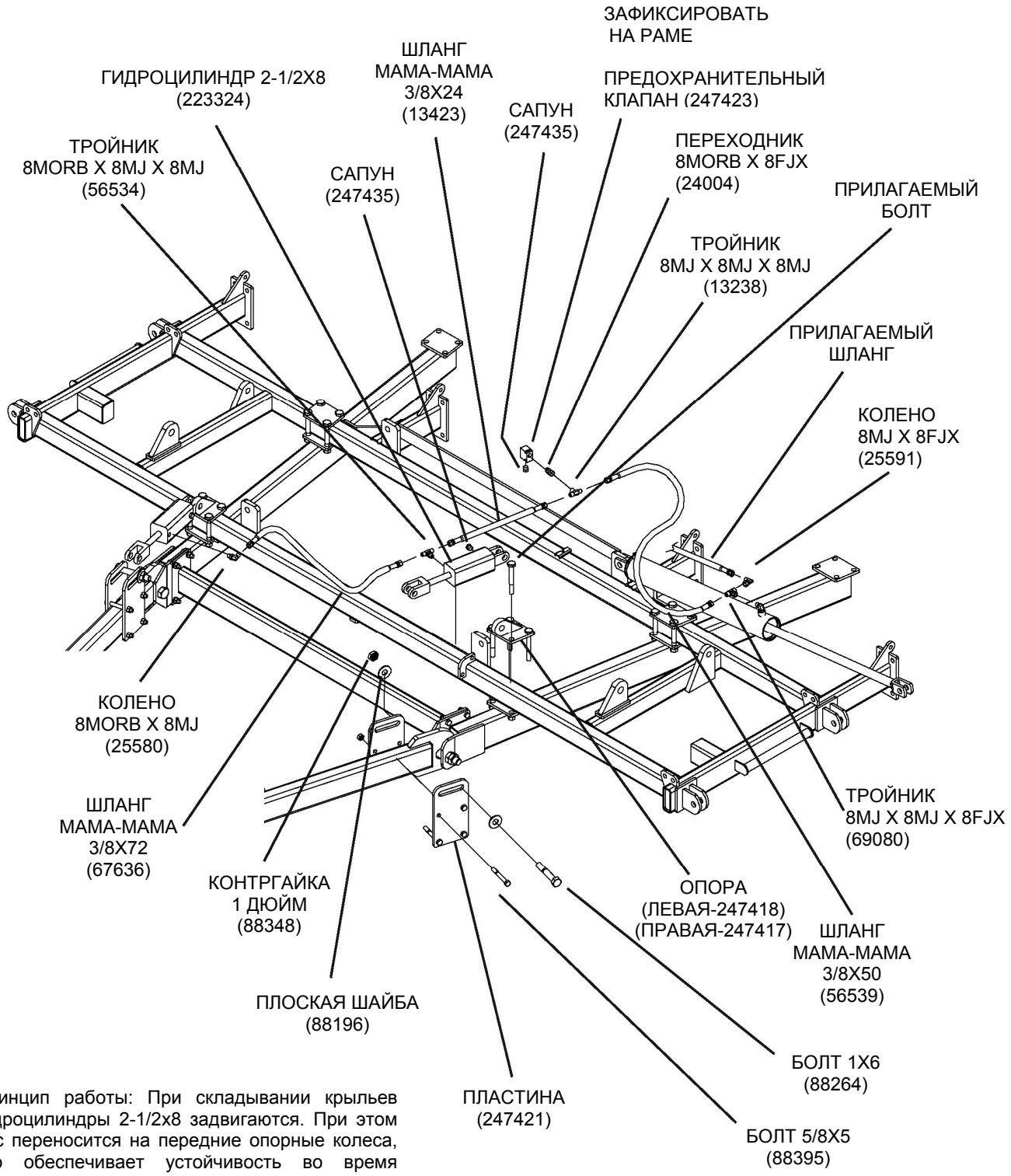

Принцип работы: При складывании крыльев гидроцилиндры 2-1/2x8 задвигаются. При этом вес переносится на передние опорные колеса, что обеспечивает устойчивость во время транспортировки. При раскладывании культиватора давление сбрасывается с гидроцилиндров 2-1/2x8, что позволяет задать плавающее положение сцепки для работы в поле. Предохранительный клапан защищает систему от перегрузки. В особых случаях масло может протекать из предохранительного клапана.

ХОМУТ ШЛАНГА

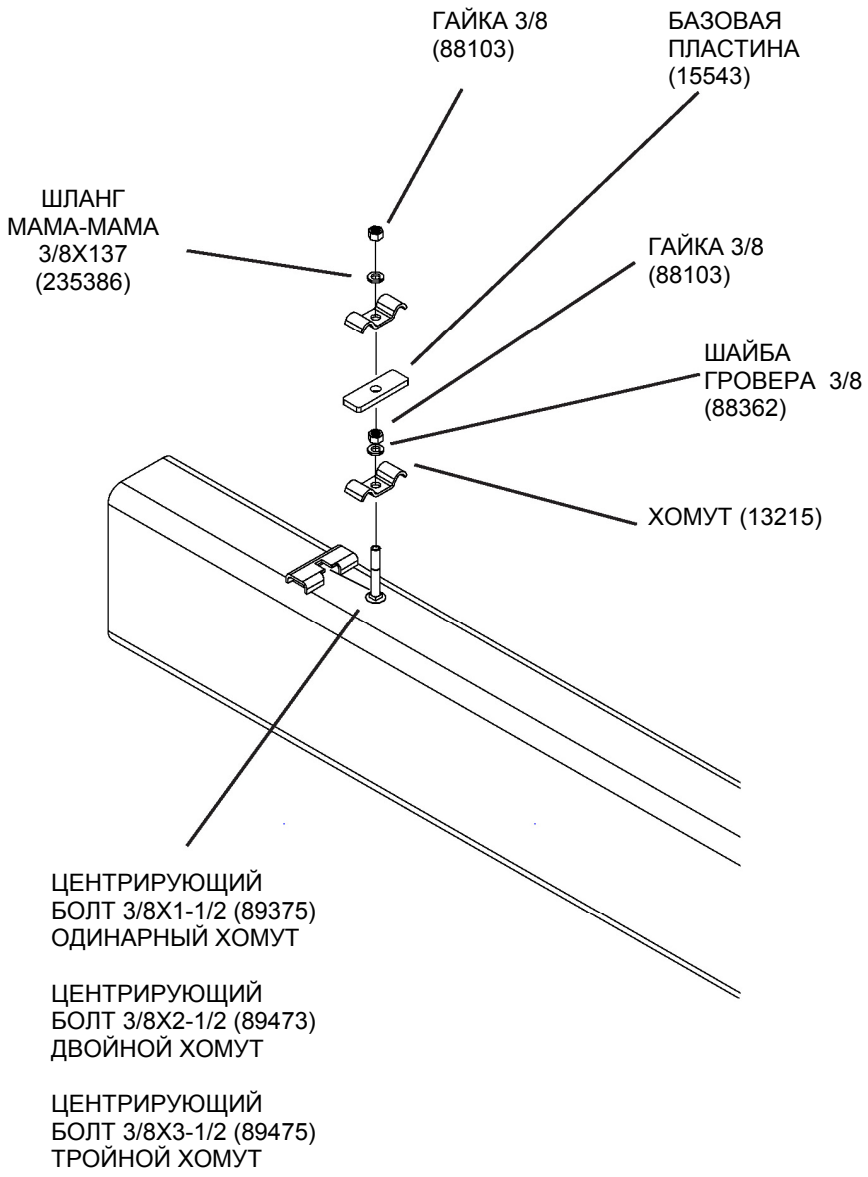

ГИДРАВЛИКА КОНТРОЛЯ ГЛУБИНЫ

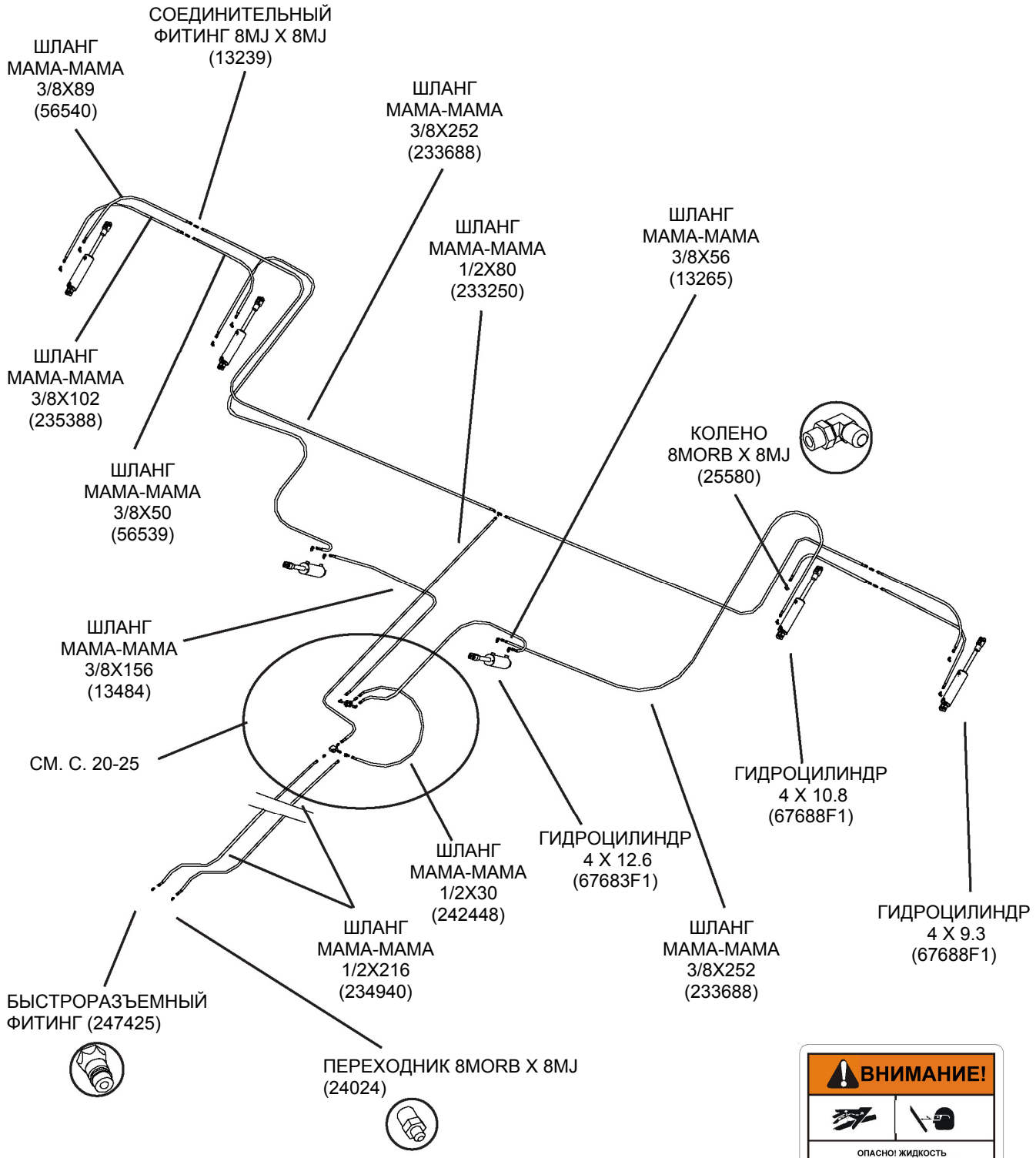

ВНИМАНИЕ!

ОПАСНО! ЖИДКОСТЬ ПОД ВЫСОКИМ ДАВЛЕНИЕМ

Во избежание серьезных травм или смертного случая:

- Перед ремонтом, настройкой или отсоединением компонентов сбросьте давление в системе.
- При поиске протечек надевайте защитные перчатки и очки.
- Содержите все компоненты в хорошем рабочем состоянии.

ГИДРАВЛИКА КОНТРОЛЯ ГЛУБИНЫ

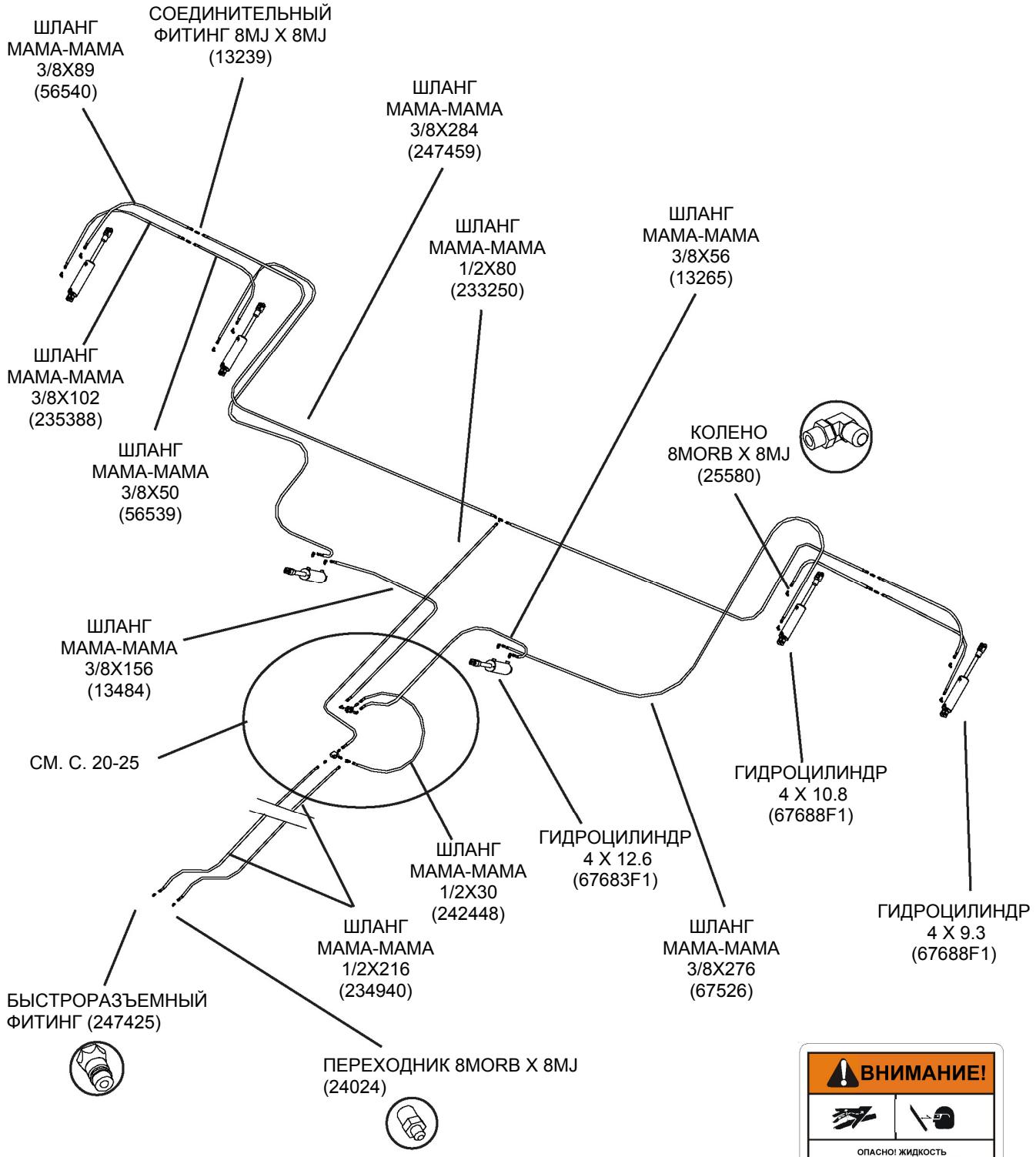

ВНИМАНИЕ!

ОПАСНО! ЖИДКОСТЬ ПОД ВЫСОКИМ ДАВЛЕНИЕМ

Во избежание серьезных травм или смертного случая:

- Перед ремонтом, настройкой или отсоединением компонентов сбросьте давление в системе.
- При поиске протечек надевайте защитные перчатки и очки.
- Содержите все компоненты в хорошем рабочем состоянии.

ГИДРАВЛИКА КОНТРОЛЯ ГЛУБИНЫ

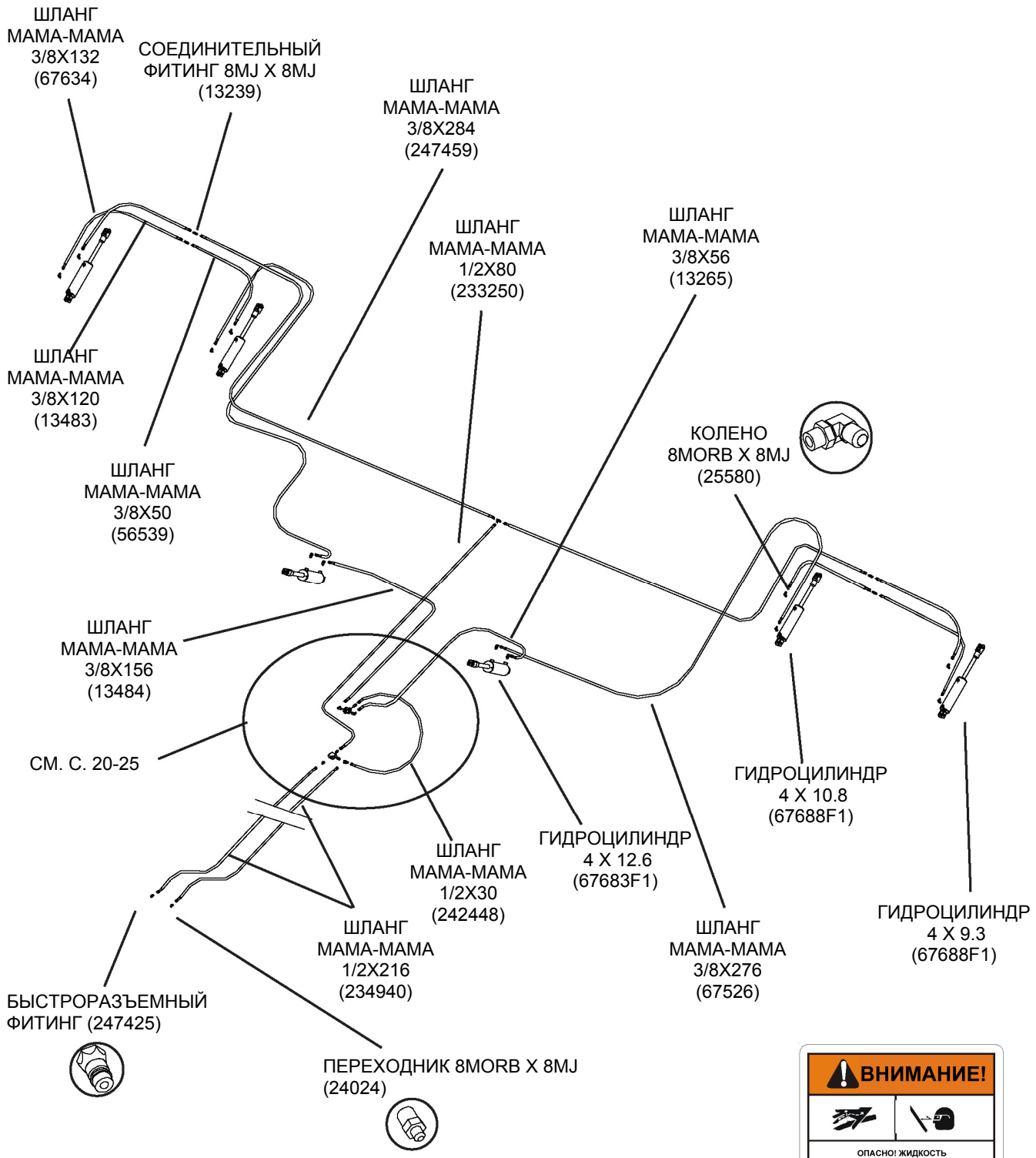

ВНИМАНИЕ!

ОПАСНО! ЖИДКОСТЬ ПОД ВЫСОКИМ ДАВЛЕНИЕМ

Во избежание серьезных травм или смертного случая:

- Перед ремонтом, настройкой или отсоединением компонентов сбросьте давление в системе.
- При поиске протечек надевайте защитные перчатки и очки.
- Содержите все компоненты в хорошем рабочем состоянии.

ГИДРАВЛИКА СКЛАДЫВАНИЯ КРЫЛЬЕВ

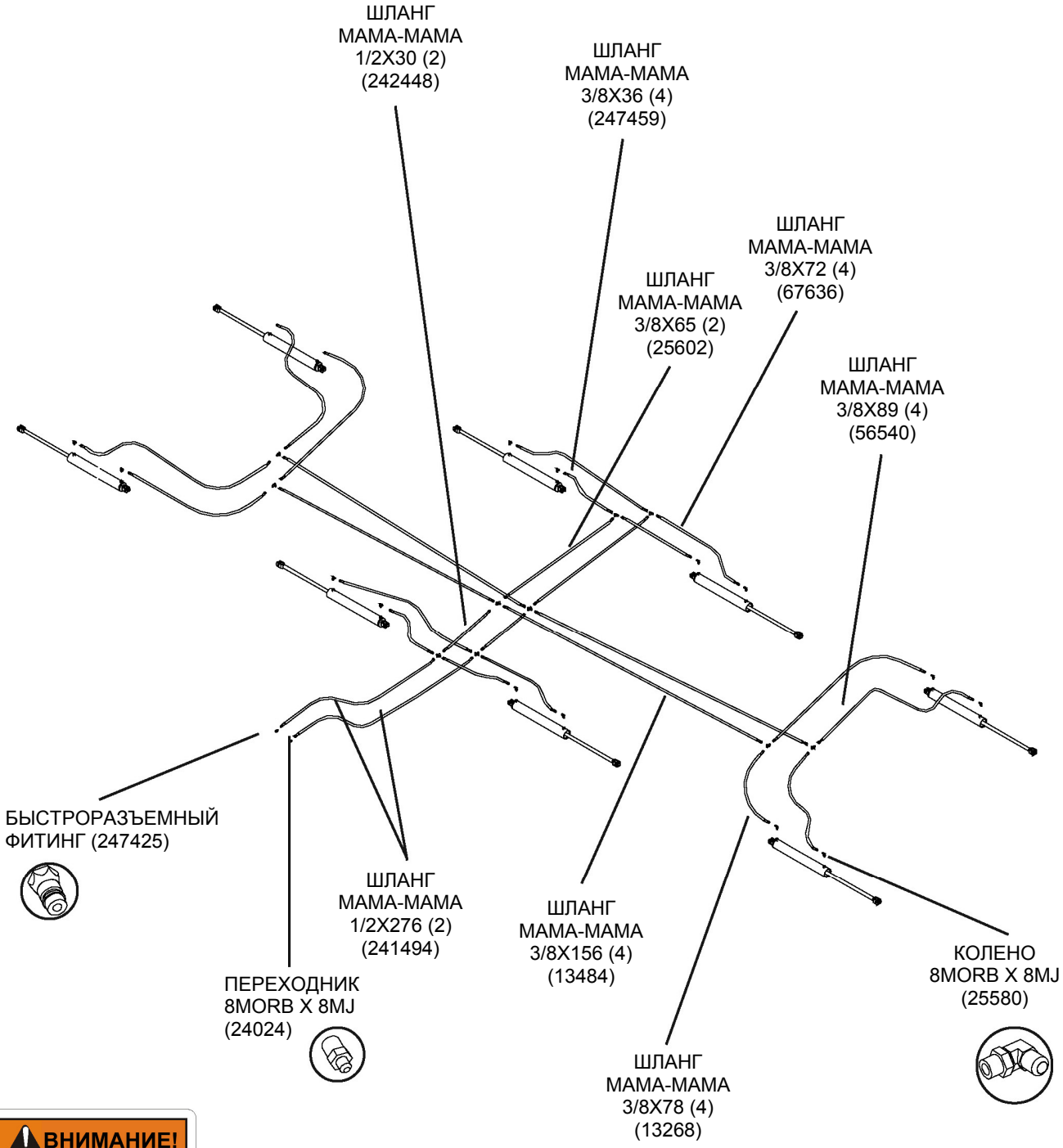

ГИДРАВЛИКА СКЛАДЫВАНИЯ КРЫЛЬЕВ

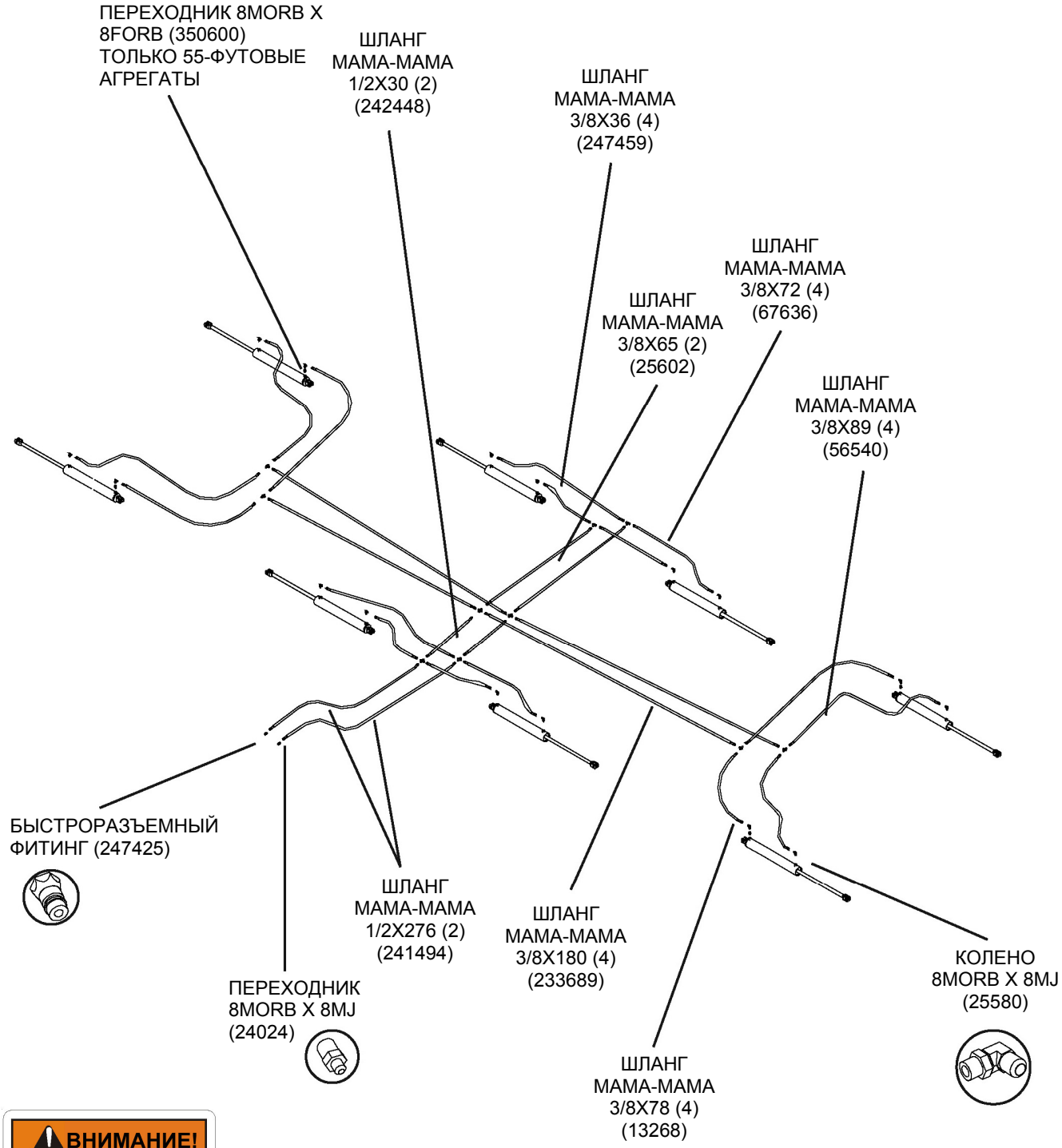

ВНИМАНИЕ!

ОПАСНО! ЖИДКОСТЬ ПОД ВЫСОКИМ ДАВЛЕНИЕМ

Во избежание серьезных травм или смертного случая:

- Перед ремонтом, настройкой или отсоединением компонентов сбросьте давление в системе.
- При поиске протечек надевайте защитные перчатки и очки.
- Содержите все компоненты в хорошем рабочем состоянии.

Первичная сборка и заполнение гидравлических систем подъема

Все гидравлические системы подъема WIL-RICH должны быть собраны так, как указано в соответствующей инструкции по сборке. Для наилучшего функционирования выполните следующие операции в указанном порядке:

1) Расположите главные гидроцилиндры подъема в нужных местах и соедините гидравлические шланги, как показано на рисунках. Присоедините основания всех гидроцилиндров, но не прикрепляйте проушины штоков. Установите опоры гидроцилиндров так, чтобы штоки могли выдвигаться, не касаясь машины.
2) Большинство фитингов, за исключением соединений на задней стороне трактора и некоторых клапанов, - это фитинги стандарта JIC либо фитинги с уплотнительным кольцом. Фитинги JIC и фитинги с уплотнительным кольцом не требуют никаких резьбовых герметиков для качественной герметизации. **ПРИМЕЧАНИЕ: Содержите все соединения, фитинги, шланги и т.д. в чистоте**.
3) На всех соединениях с трубной резьбой необходимо применение резьбового герметика. **ПРИМЕЧАНИЕ: Нигде в гидравлических системах не используйте тефлоновую ленту. Используйте только подходящий жидкий герметик. Если лента или прочее загрязнение попадет в систему, оно засорит перепускное отверстие**.
4) Когда все соединения прочно затянуты и опоры гидроцилиндров установлены так, чтобы штоки могли свободно выдвигаться, подайте давление в систему.

Главный или основной гидроцилиндр должен выдвигаться, когда масло подается в основание гидроцилиндра. Так как в остальных гидроцилиндрах и в соединительных шлангах имеется воздух, внешние гидроцилиндры могут выдвигаться быстро. То, что все гидроцилиндры выдвинуты, не означает, что система прокачена. Продолжайте подавать масло в систему до тех пор, пока все гидроцилиндры полностью не выдвинутся. **ПРИМЕЧАНИЕ: Перепуск потока происходит только тогда, когда гидроцилиндры полностью выдвинуты. Выдвигая гидроцилиндры без осуществления подъема, Вы позволяете гидроцилиндрам достичь положения перепуска**.

Помните, что все масло, подаваемое к внешним гидроцилиндрам, должно проходить через перепускное отверстие основного гидроцилиндра и через последовательно соединенные гидроцилиндры. Это занимает достаточное количество времени, иногда довольно долгое. На больших культиваторах с множеством крыльев и гидроцилиндров подъема для заполнения системы требуется больше времени и масла. Убедитесь, что гидравлика Вашего трактора имеет нужный объем масла. Вам может понадобиться долить масла в бак. Также, поскольку масло должно пройти через перепускные отверстия, Вам потребуется давление системы 172 – 207 бар (2500-3000 psi).

Как только все гидроцилиндры культиватора были выдвинуты, задвиньте и выдвиньте их еще раз на полный ход. Удерживайте гидроцилиндры в выдвинутом положении (состояние перепуска) несколько минут, задвиньте гидроцилиндры, наблюдая за тем, работают ли они последовательно. Закрепите штоковые проушины в соответствующих точках крепления на культиваторе. Поднимите и опустите культиватор, чтобы убедиться, что культиватор выровнен.

Если гидроцилиндры правильно выполнили перепуск масла, все гидроцилиндры и шланги должны быть полностью заполнены маслом без присутствия воздуха в системе. В реальности некоторое количество воздуха остается в системе, т.к. невозможно прокачать абсолютно весь воздух из системы. Даже при наличии некоторого объема воздуха гидроцилиндры должны двигаться последовательно и выполнять подъем и контроль глубины культиватора. Если Вам кажется, что гидроцилиндры не перепускают масло, это может означать, что какое-либо загрязнение блокирует перепускное отверстие. Так как отверстие может быть засорено, то необходимо поддерживать чистоту масла. Не допускайте загрязнения системы через соединения.

Информация о системе подъема крыльев

Техника WIL-RICH использует различные виды конструкций для подъема крыльев оборудования. Во всех системах используются двухходовые гидроцилиндры различного диаметра и с различным ходом поршня. Все гидроцилиндры подъема крыльев оснащены встроенным или линейным ограничителем, который контролирует скорость движения поршня. Этот ограничитель необходим для безопасной работы культиватора, поэтому **мы не рекомендуем использовать гидроцилиндры, не изготовленные компанией WIL-RICH**.

Сборка системы подъема крыльев и монтаж гидроцилиндров подъема подробно описаны в соответствующей инструкции по сборке. В процессе сборки очень важно правильно заполнить маслом гидроцилиндры и гидравлический контур подъема крыльев. Закрепите основания гидроцилиндров в соответствующих точках крепления, как указано в инструкции. **Перед тем как закрепить штоковые проушины любого из гидроцилиндров подъема крыльев, полностью выдвиньте и задвиньте все гидроцилиндры, чтобы заполнить их маслом**. Установка подходящих опор гидроцилиндров облегчает эти операции. Установите опоры так, чтобы штоки всех гидроцилиндров могли выдвигаться и задвигаться, не касаясь машины. Как только гидроцилиндры полностью заполнены маслом, закрепите штоковые проушины в соответствующих точках крепления на культиваторе. Подайте давление в систему и проверьте, правильно ли складываются крылья.

При подъеме крыльев на любом оборудовании с крыльями убедитесь, что гидроцилиндры подъема крыльев полностью задвинулись.

Всегда, помещая культиватор на хранение с поднятыми крыльями, присоединенным к гидравлике трактора или отсоединенным от нее, обязательно полностью стравите давление из контура подъема крыльев. На старых моделях тракторов для сброса давления нужно отключить двигатель трактора и подвигать рычаг управления вперед-назад перед тем, как отсоединить шланги. Современные модели тракторов могут удерживать значительное давление в гидролиниях даже после отсоединения шлангов. Перед тем как отсоединить шланги гидроцилиндров подъема, стравите давление из гидравлики подъема крыльев, переведя рычаг управления трактора в «плавающее» положение во время работы двигателя.

Чрезвычайно важно полностью сбросить давление из всех контуров гидравлики подъема крыльев перед помещением культиватора на хранение. Несоблюдение этого правила может вызвать непредвиденное раздвижение или падение крыльев.

ЛАПА СО СДВОЕННОЙ ПРУЖИНОЙ В СБОРЕ

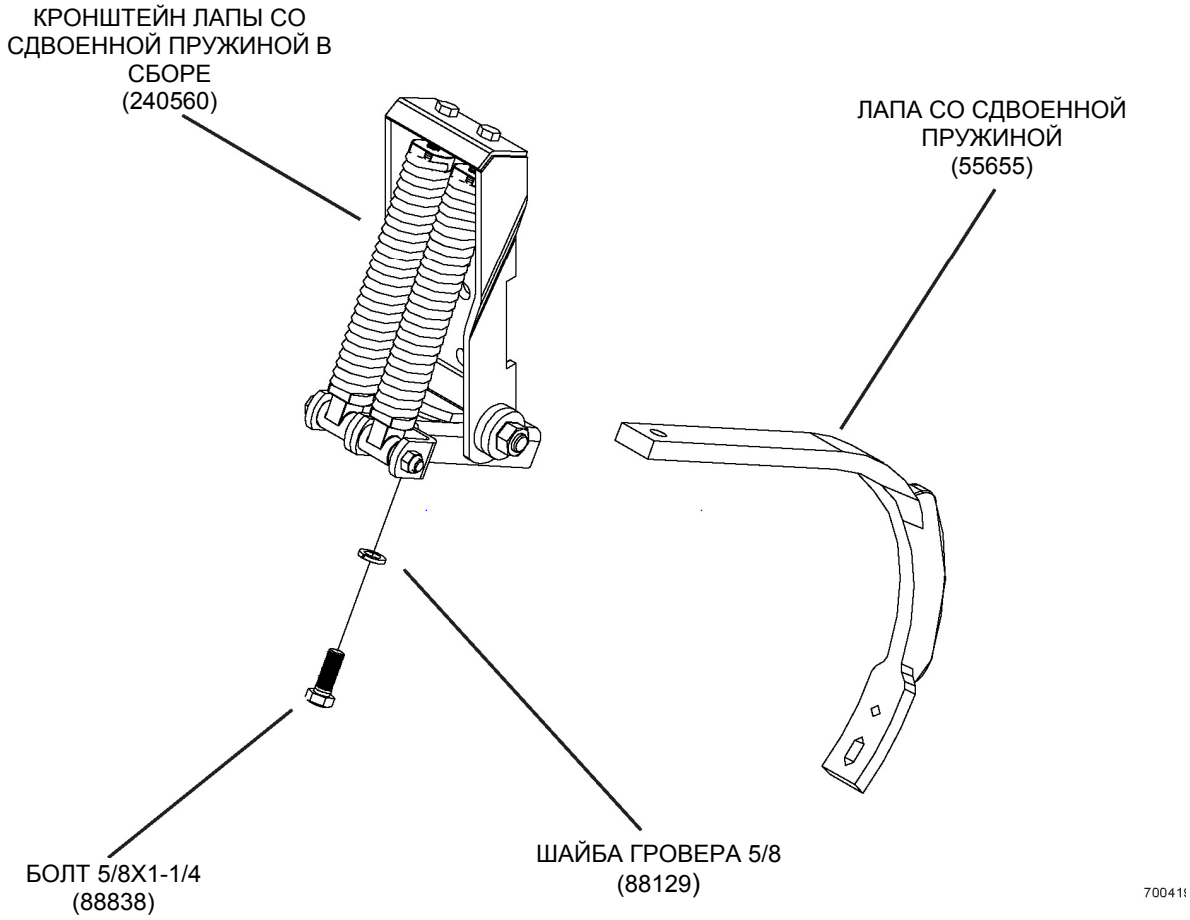

ЛАПА С ОДИНАРНОЙ ПРУЖИНОЙ В СБОРЕ

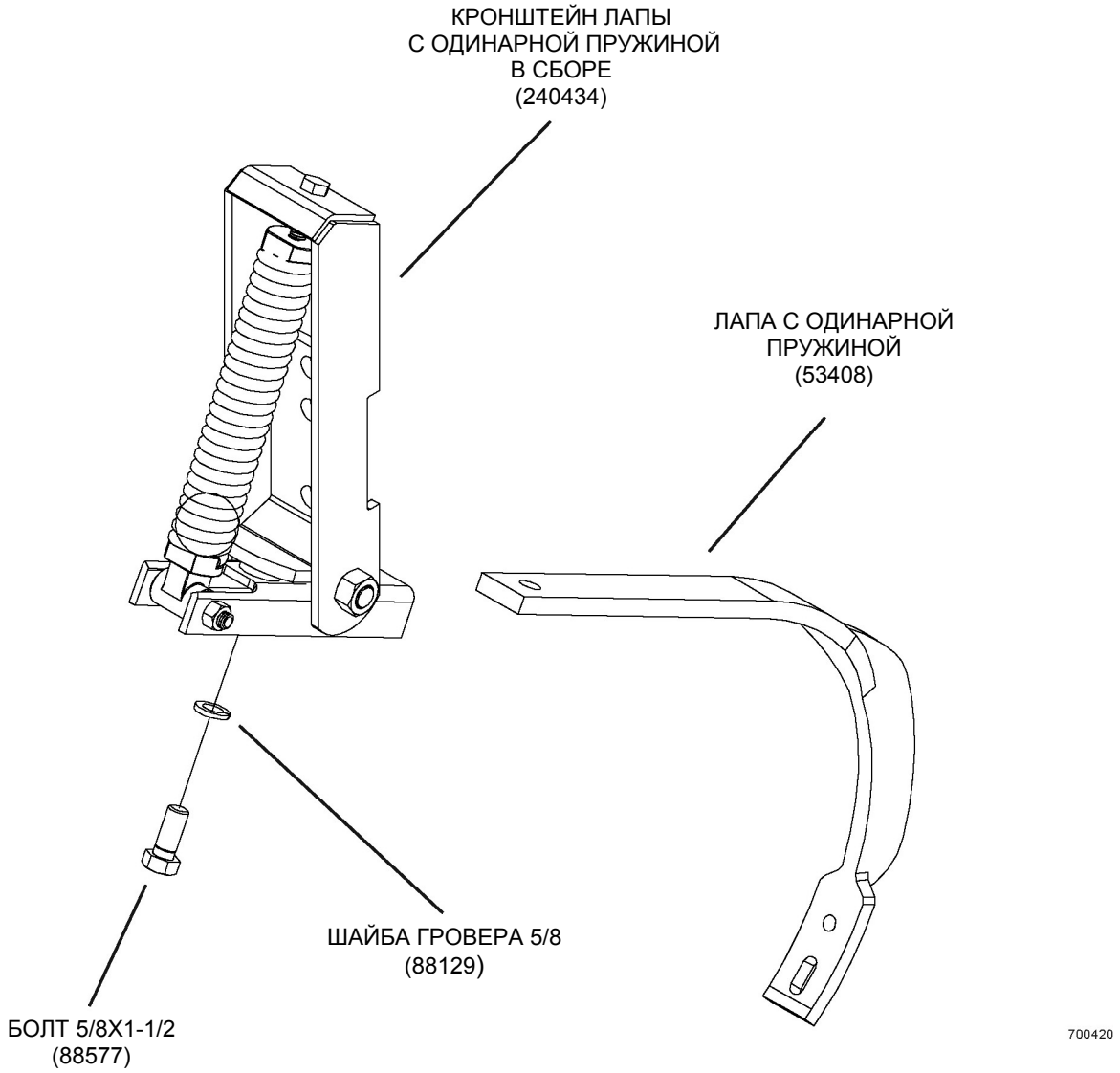

ОСНОВНАЯ РАМА 13’ (396 СМ)

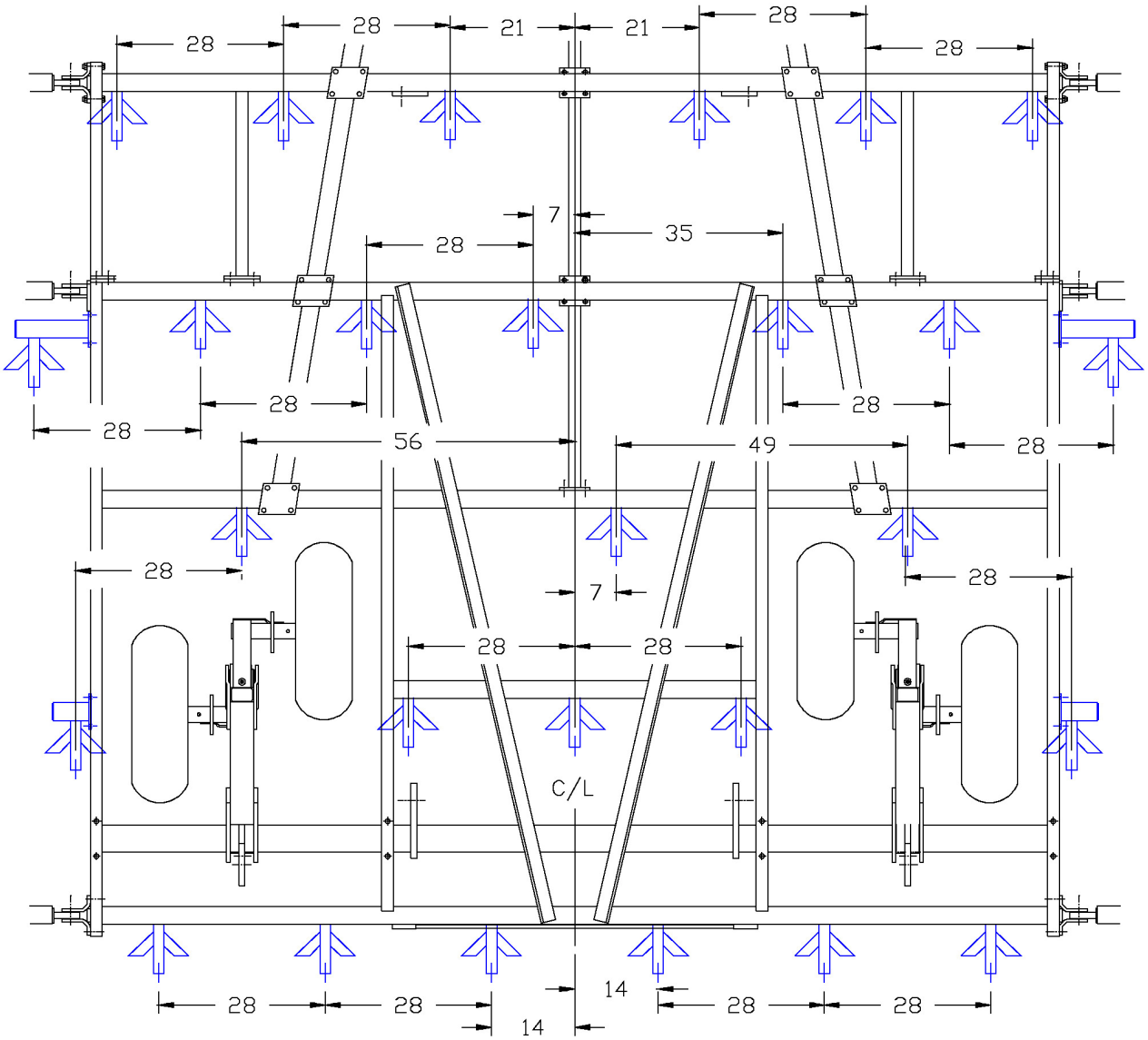

79115-13.PLT

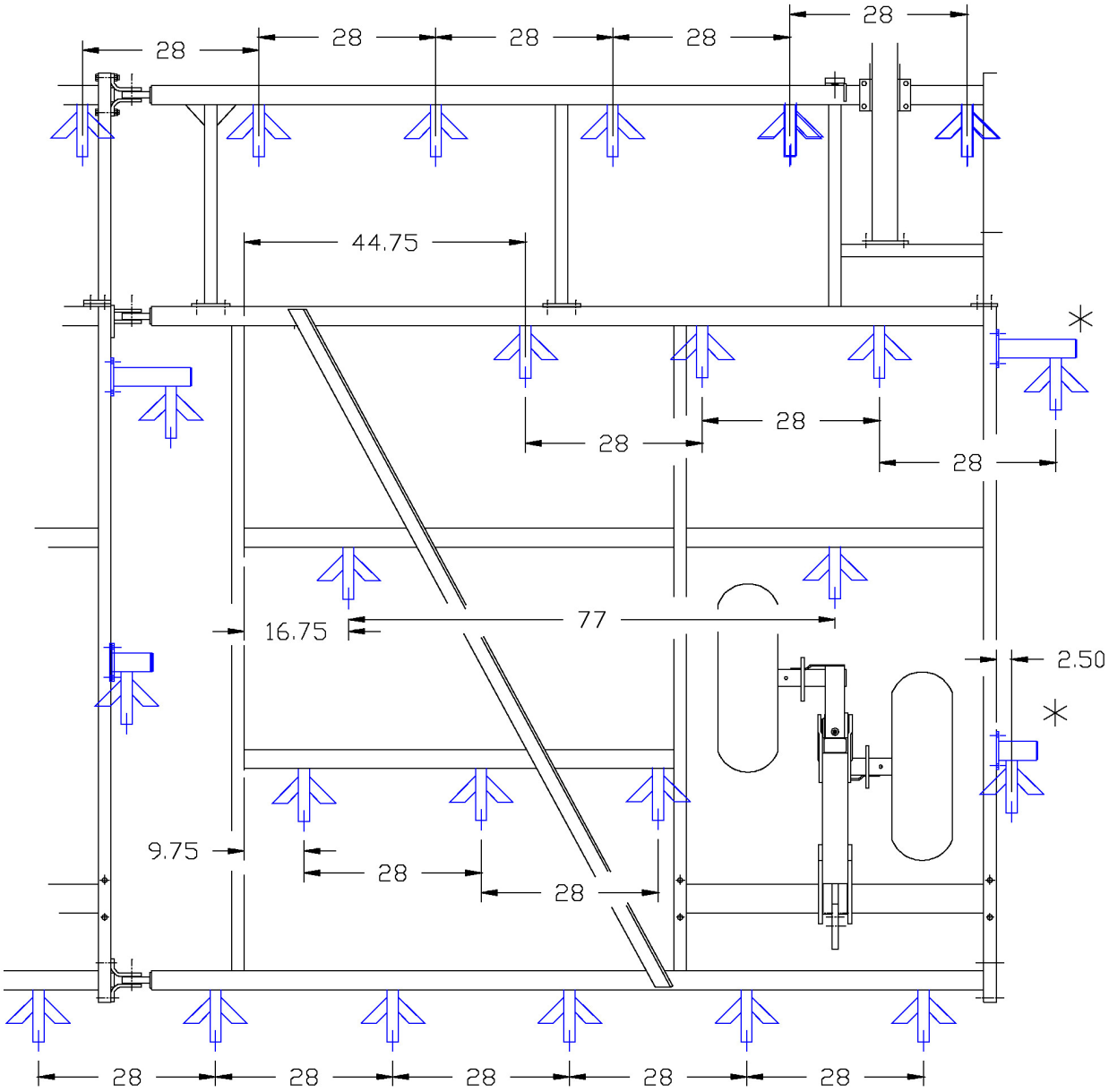

(*) ОПЦИОНАЛЬНЫЕ ЛАПЫ - НЕТ НА БАЗОВОЙ ВЕРСИИ КРЫЛА

79115W11.PLT

ВНУТРЕННЕЕ КРЫЛО 9’4” (285 CM)

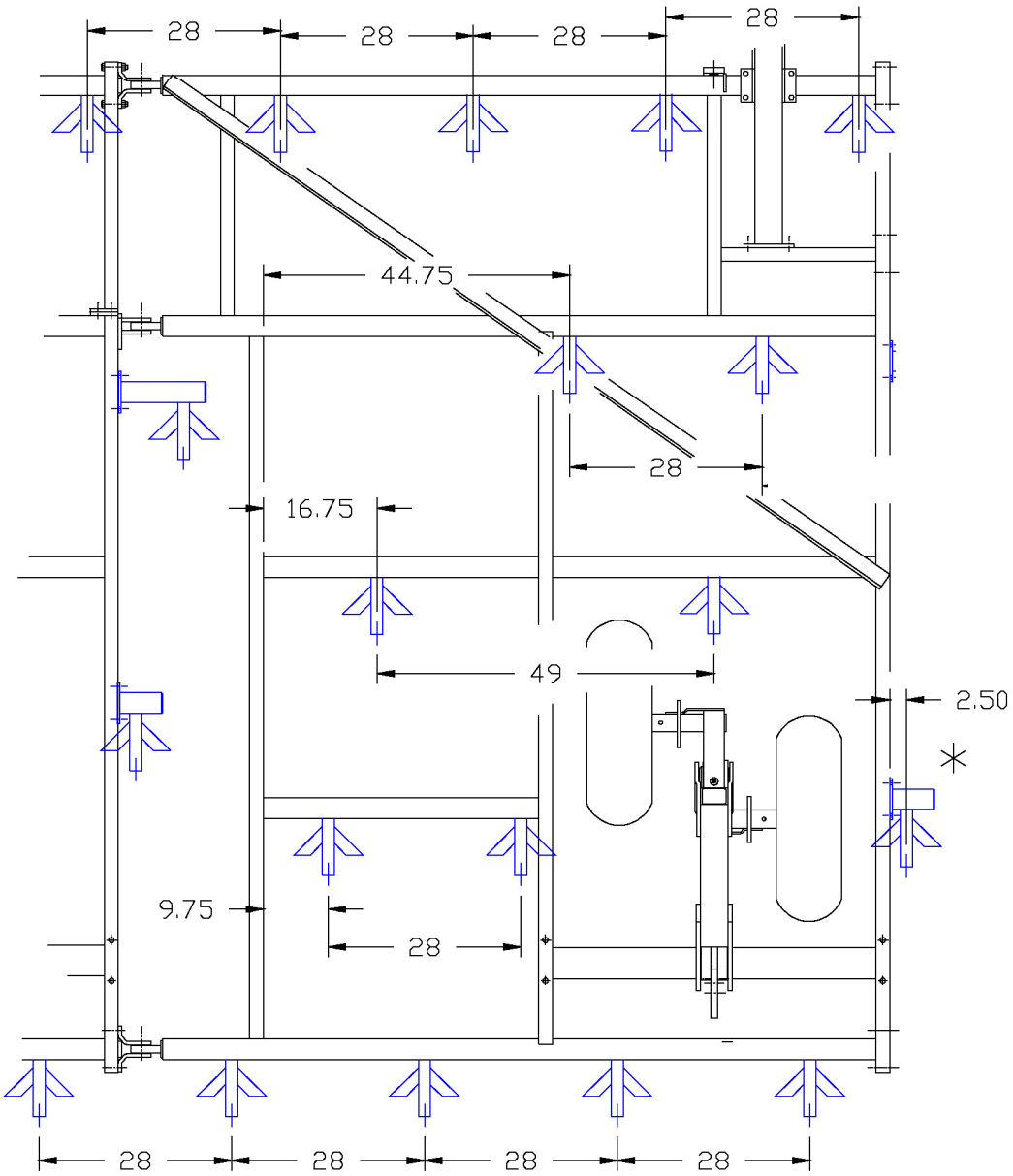

79115-9.PLT

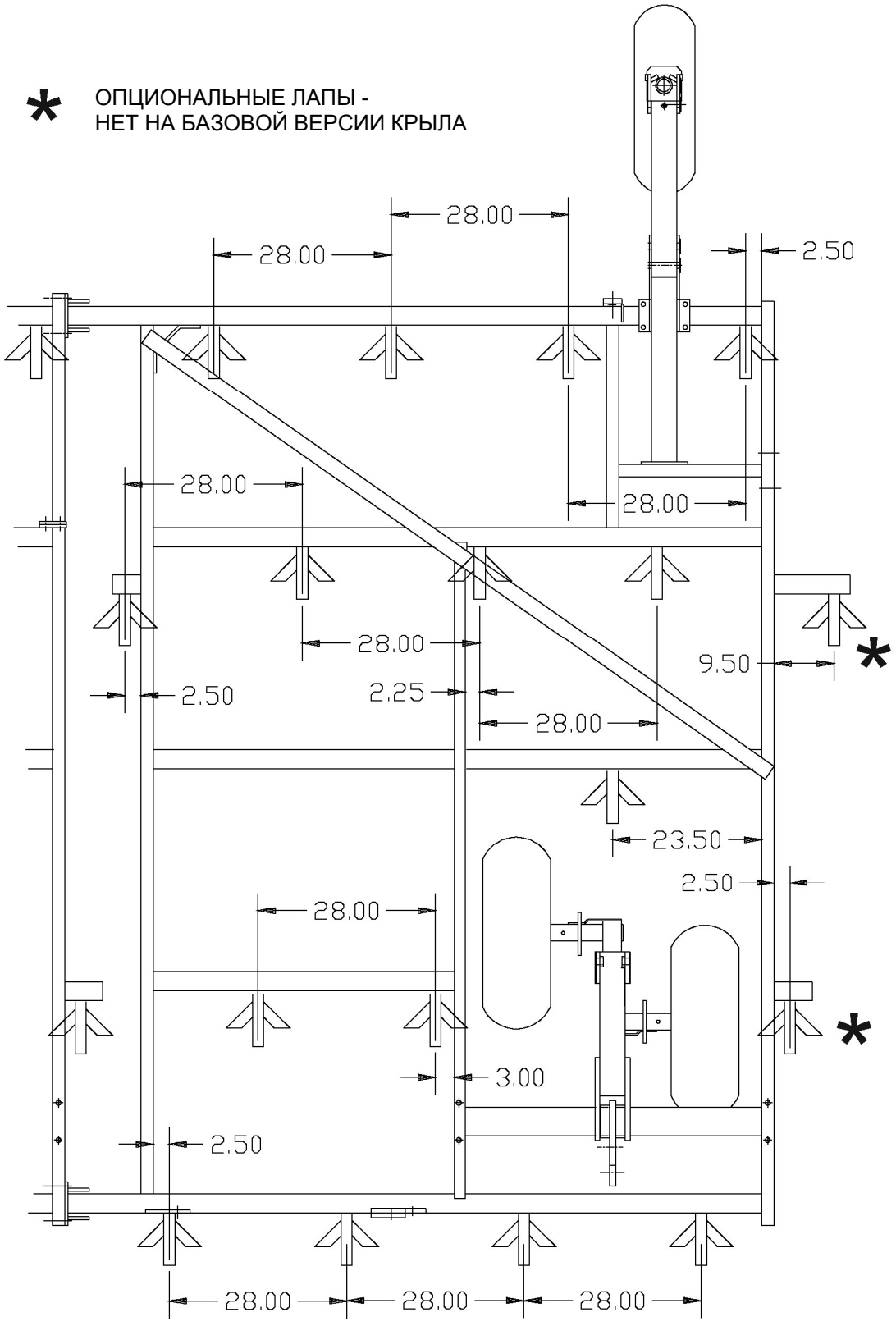
* ОПЦИОНАЛЬНЫЕ ЛАПЫ -
НЕТ НА БАЗОВОЙ ВЕРСИИ КРЫЛА
28.00
28.00
2.50
28.00
28.00
28.00
9.50
*
2.50
2.25
28.00
23.50
2.50
28.00
*
3.00
2.50
28.00
28.00
28.00
94OWSHANK

ВНЕШНЕЕ КРЫЛО 7’ (213 СМ)

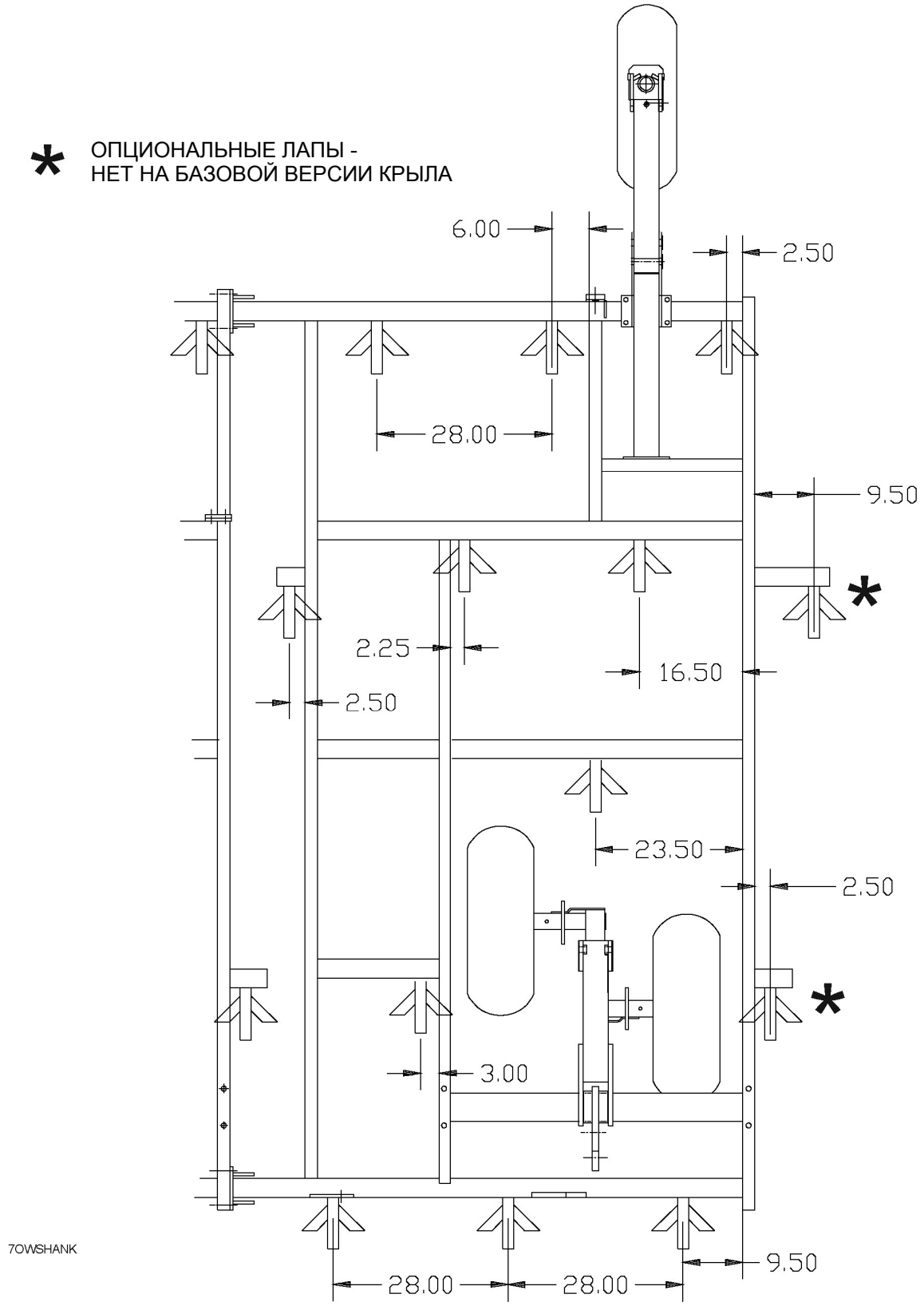

МОЩНАЯ ДОПОЛНИТЕЛЬНАЯ СЦЕПКА

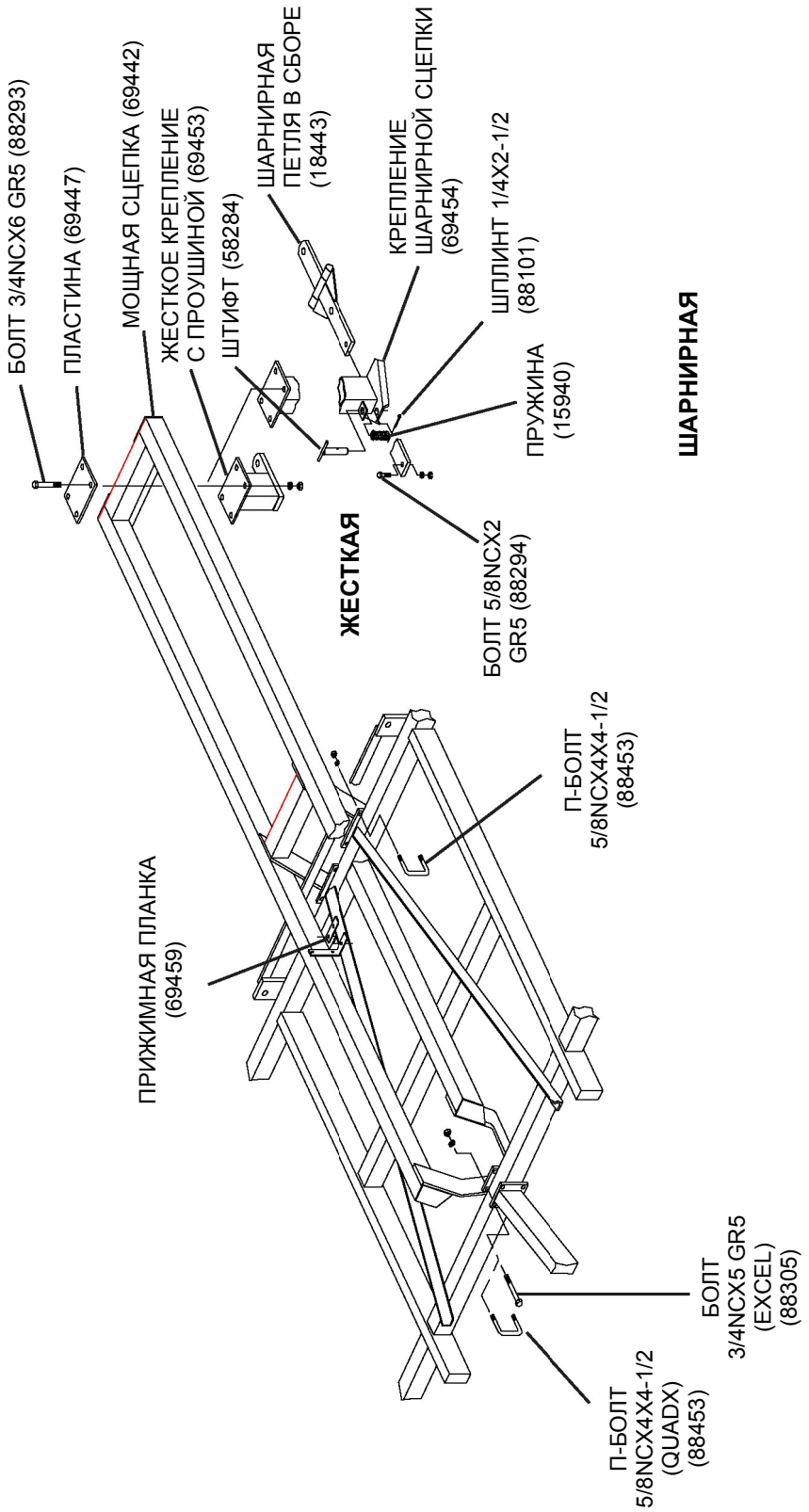

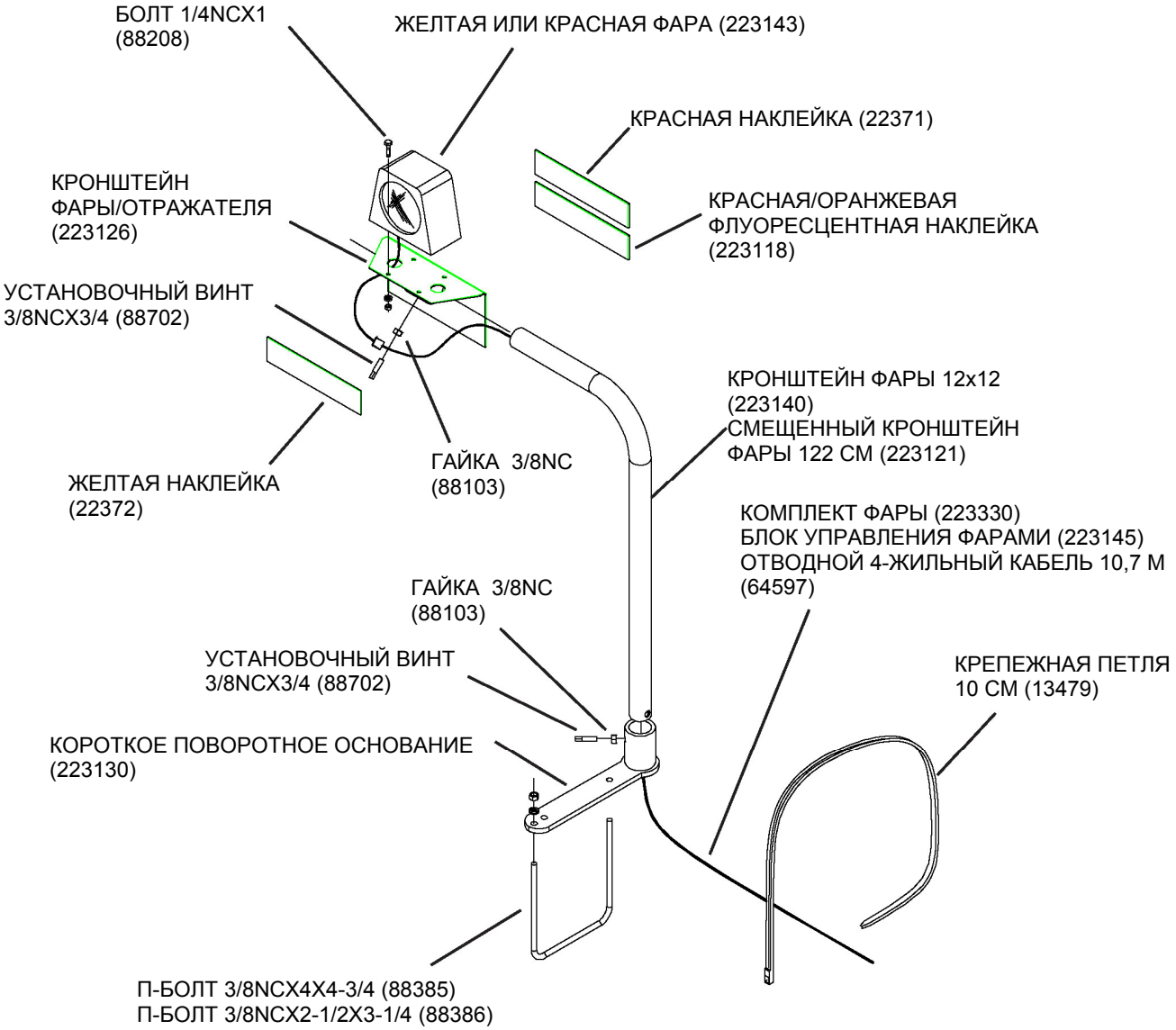
БОЛТ 1/4NCX1
(88208)
ЖЕЛТАЯ ИЛИ КРАСНАЯ ФАРА (223143)
КРАСНАЯ НАКЛЕЙКА (22371)
КРОНШТЕЙН
ФАРЫ/ОТРАЖАТЕЛЯ
(223126)
КРАСНАЯ/ОРАНЖЕВАЯ
ФЛУОРЕСЦЕНТНАЯ НАКЛЕЙКА
(223118)
УСТАНОВОЧНЫЙ ВИНТ
3/8NCX3/4 (88702)
КРОНШТЕЙН ФАРЫ 12x12
(223140)
СМЕЩЕННЫЙ КРОНШТЕЙН
ФАРЫ 122 СМ (223121)
ЖЕЛТАЯ НАКЛЕЙКА
(22372)
ГАЙКА 3/8NC
(88103)
КОМПЛЕКТ ФАРЫ (223330)
БЛОК УПРАВЛЕНИЯ ФАРАМИ (223145)
ОТВОДНОЙ 4-ЖИЛЬНЫЙ КАБЕЛЬ 10,7 М
(64597)
ГАЙКА 3/8NC
(88103)
УСТАНОВОЧНЫЙ ВИНТ
3/8NCX3/4 (88702)
КРЕПЕЖНАЯ ПЕТЛЯ
10 СМ (13479)
КОРОТКОЕ ПОВОРОТНОЕ ОСНОВАНИЕ
(223130)
П-БОЛТ 3/8NCX4X4-3/4 (88385)
П-БОЛТ 3/8NCX2-1/2X3-1/4 (88386)

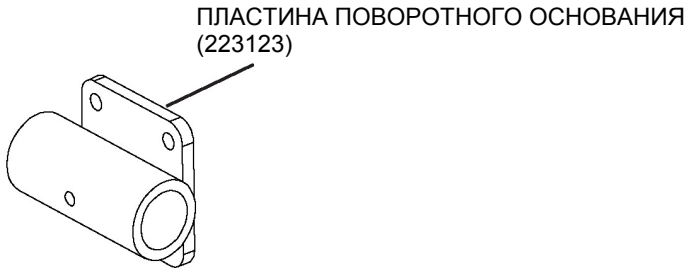
ПЛАСТИНА ПОВОРОТНОГО ОСНОВАНИЯ
(223123)

РАСПОЛОЖЕНИЕ ПРЕДУПРЕЖДАЮЩИХ ТАБЛИЧЕК

ПРИМЕЧАНИЕ: Перед тем как наклеить табличку тщательно очистите место расположения таблички для лучшего ее приклеивания.

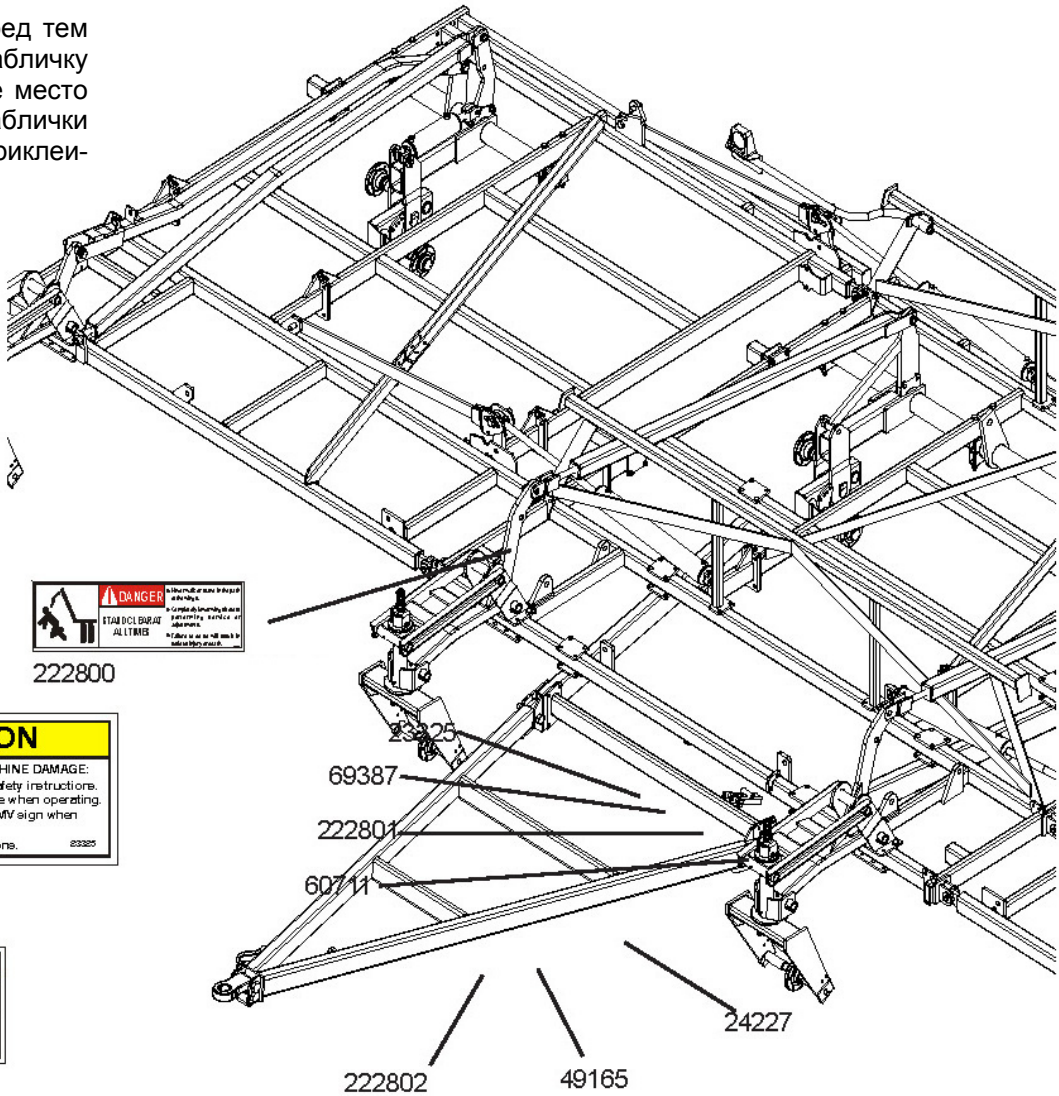

CAUTION

TO AVOID INJURY AND/OR MACHINE DAMAGE:
- Refer to Operator's Manual for safety instructions.
- Do not stand or climb on machine when operating.
- Use clean hazard flashers and SMV sign when transporting.
- Observe highway traffic regulations.

23325

CAUTION

FAILURE TO FOLLOW THIS INSTRUCTION MAY RESULT IN PERSONAL INJURY AND/OR EQUIPMENT DAMAGE.

- Always install channel locks in lift cylinders before transporting.

69387

DANGER

ELECTROCUTION HAZARD

To prevent serious injury or death:

- Stay away from power lines when transporting, extending or folding implement.
- Electrocution can occur without contacting power lines.

222801

WARNING

TO AVOID INJURY OR MACHINE DAMAGE:

- BEFORE OPERATING, fully operational manual. Only authorized personnel operating, maintenance, adjustment or repair of this machine.
- TRANSPORT at public roads - observe safety, SMV and lights/flashers. Only tractor, implement or vehicle operating lights (SMV).
- Keep at least 50 meters between bystanders during operating or working machine.

24227

WINGS UP	WINGS DOWN	MAIN UP	MAIN DOWN
WINGS UP	WINGS DOWN	MAIN UP	MAIN DOWN
WINGS UP	WINGS DOWN	MAIN UP	MAIN DOWN
WINGS UP	WINGS DOWN	MAIN UP	MAIN DOWN
WINGS UP	WINGS DOWN	MAIN UP	MAIN DOWN
WINGS UP	WINGS DOWN	MAIN UP	MAIN DOWN

54900 «КРЫЛЬЯ ПОДНЯТЫ»
54901 «КРЫЛЬЯ ОПУЩЕНЫ»
54902 «ОСНОВНАЯ РАМА ПОДНЯТА»
54903 «ОСНОВНАЯ РАМА ОПУЩЕНА

DANGER

CRUSHING HAZARD

To prevent serious injury or death:

- Do not stand between implement and moving tractor.
- Stop tractor engine and set park brake before installing pins.

222802

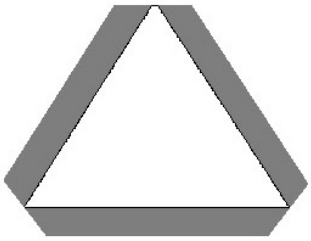

41345

ЗНАК «МЕДЛЕННО ДВИЖУЩЕЕСЯ ТРАНСПОРТНОЕ СРЕДСТВО»

41508

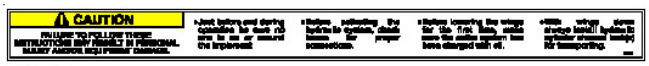

53334

20121

РАСПОЛОЖЕНИЕ ФАР

КРАСНЫЙ ОТРАЖАТЕЛЬ

22371

22372

ОРАНЖЕВЫЙ ОТРАЖАТЕЛЬ

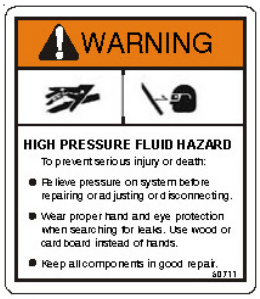

60711

64404

242815

242816

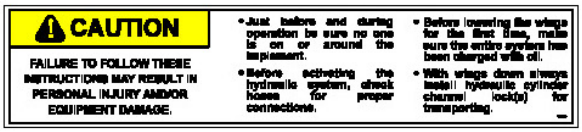

49165

РУССКИЙ ПЕРЕВОД ПРЕДУПРЕЖДАЮЩИХ ТАБЛИЧЕК

ВНИМАНИЕ!

ОПАСНО! ЖИДКОСТЬ ПОД ВЫСОКИМ ДАВЛЕНИЕМ

Во избежание серьезных травм или смертного случая:
- Перед ремонтом, настройкой или отсоединением компонентов сбросьте давление в системе.
- При поиске протечек надевайте защитные перчатки и очки.
- Содержите все компоненты в хорошем рабочем состоянии.

ТАБЛИЧКА 60711

ОСТОРОЖНО

ВО ИЗБЕЖАНИЕ ТРАВМ И/ИЛИ ПОВРЕЖДЕНИЯ ОБОРУДОВАНИЯ:
- **Усвойте инструкции безопасности, содержащиеся в данном руководстве.**
- **Не стойте и не взбирайтесь на оборудование во время его работы.**
- **На время транспортировки оборудования включайте аварийные сигнальные фары и устанавливайте знак "Медленно движущееся транспортное средство".**
- **Соблюдайте правила дорожного движения.**

ТАБЛИЧКА 23325

ОСТОРОЖНО

ВО ИЗБЕЖАНИЕ ТРАВМ И/ИЛИ ПОВРЕЖДЕНИЯ ОБОРУДОВАНИЯ
- Этот гидроцилиндр оснащен внутренним ограничителем и должен заменяться только на такой же гидроцилиндр.

ТАБЛИЧКА 20121

ВНИМАНИЕ

ВО ИЗБЕЖАНИЕ ТРАВМ ИЛИ ПОВРЕЖДЕНИЯ ОБОРУДОВАНИЯ:
- ДО НАЧАЛА РАБОТЫ: Изучите руководство оператора, инструкции безопасности и процедуры безопасной работы, прочтите предупреждающие таблички на данной машине.
- Транспортировка по общественным дорогам: Соблюдайте местные законы; установите знак «Медленно движущееся транспортное средство»; зафиксируйте оборудование предохранительной цепью должной прочности; не превышайте скорость 20 м/ч (32 км/ч).
- Перед обслуживанием и выравниванием данного оборудования опустите или заблокируйте все подъемные компоненты.

ТАБЛИЧКА 24227

ОСТОРОЖНО

НЕСОБЛЮДЕНИЕ ЭТОГО ПРАВИЛА МОЖЕТ ПРИВЕСТИ К СЕРЬЕЗНЫМ ТРАВМАМ И/ИЛИ ПОВРЕЖДЕНИЮ ОБОРУДОВАНИЯ:
- Каждый раз перед транспортировкой оборудования устанавливайте транспортные фиксаторы на все гидроцилиндры подъема.

ТАБЛИЧКА 69387

ОПАСНО

НИКОГДА НЕ СТОЙТЕ ПОБЛИЗОСТИ

- **Никогда не проходите и не стойте в зоне движения крыльев.**
- **Перед выполнением обслуживания или настройки полностью опускайте крылья.**
- **Несоблюдение этого правила приведет к серьезным травмам или смерти.**

ТАБЛИЧКА 222800

ОПАСНО

РИСК ЗАЖАТИЯ!

Во избежание серьезных травм или смерти:
- Не стойте между прицепным оборудованием и движущимся трактором.
- Перед установкой осей выключите двигатель трактора и включите стояночный тормоз.

ТАБЛИЧКА 222802

ОПАСНО

РИСК УДАРА ТОКОМ!

Во избежание серьезных травм или смерти:
- Во время транспортировки, раскладывания и складывания оборудования держитесь подальше от линий электропитания.
- Удар током может произойти без контакта с линией электропитания.

ТАБЛИЧКА 222801

ОСТОРОЖНО

НЕСОБЛЮДЕНИЕ ЭТИХ ИНСТРУКЦИЙ МОЖЕТ ПРИВЕСТИ К ТРАВМАМ И/ИЛИ ПОВРЕЖДЕНИЮ ОБОРУДОВАНИЯ

- Перед работой и во время работы проверяйте, чтобы никого не было на оборудовании и вблизи него.
- Перед включением гидравлики проверьте правильность соединения шлангов.
- Перед тем как в первый раз опустить крылья убедитесь, что гидравлика заполнена маслом.
- Перед транспортировкой обязательно установите транспортировочные фиксаторы на гидроцилиндры, предварительно опустив крылья.

ТАБЛИЧКА 49165, 53334

ПРИМЕЧАНИЯ: